Rubrik 10

10.1 - 10.2

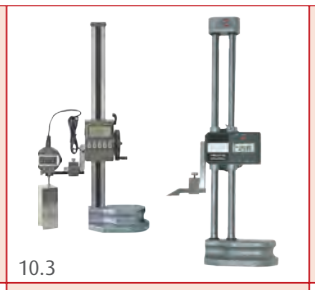
10.3

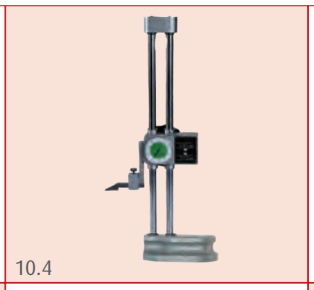
10.4

10.5 - 10.6

10.7

10.8

10.9

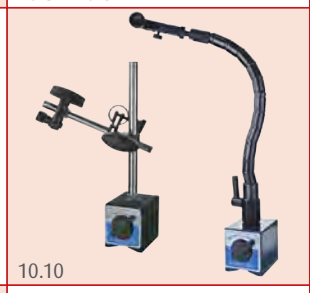
10.10

10.11

10.12

10.13 - 10.14

10.15

10.16

10.17 - 10.18

10.19

10.20

10.21

10.22

10.23 - 10.24

10.25

10.26

10.27

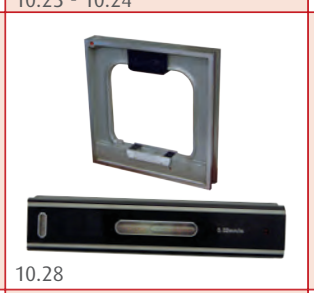
10.28

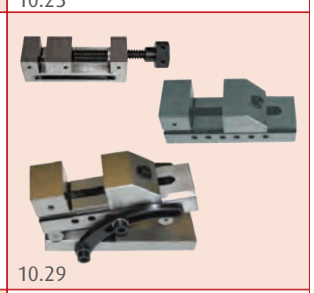
10.29

10.30 - 10.31

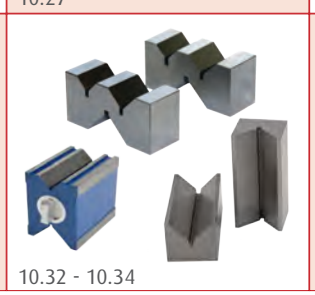
10.32 - 10.34

10.35 - 10.36

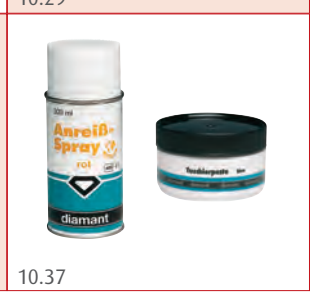

10.37

Auszug aus DIN 862 / abridgement of DIN 862

zu messende Länge measuring length (mm)	Fehlergrenze G in µm bei Ablesung Tolerance at reading mm		
	0.1 + 0.05	0.02	0.01
50 - 100	50	20	20
100 - 200	50	30	30
200 - 300	50	30	30
300 - 400	60	30	30
400 - 500	70	30	30
500 - 600	80	30	30
600 - 700	90	40	40
700 - 800	100	40	40
800 - 900	110	40	40
900 - 1000	120	40	40

Auszug aus DIN 876 / abridgement of DIN 876

a= Länge length (mm)	Genauigkeitsgrad				
a	00	0	1	2	3
100	0,002	0,004	0,011	0,022	0,044
200	0,002	0,004	0,012	0,024	0,048
300	0,003	0,005	0,013	0,026	0,052
400	0,003	0,006	0,014	0,0285	0,056
500	0,003	0,006	0,015	0,030	0,060
600	0,003	0,007	0,016	0,033	0,065
800	0,04	0,007	0,018	0,036	0,072
1000	0,004	0,008	0,020	0,040	0,080
1200	0,004	0,009	0,022	0,044	0,088
1500	0,005	0,010	0,025	0,050	0,100
2000	0,006	0,012	0,030	0,030	0,120
2500	0,007	0,014	0,035	0,070	0,140
3000	0,008	0,016	0,040	0,080	0,160

Anzahl der tragenden Punkte:
Geschabte Flächen haben einen Mindestanteil tragender Punkte auf einem Quadrat von 50 mm Kantenlänge:
Güte 1:12

In Anlehnung an die Richtlinien VDI/VDE/DGQ 2618, Blatt 9.3 (nach Herstellerangaben)

Bezeichnung & Prüfvorschrift	Messbereich mm	Best.-Nr.	Euro/Stück NETTO pcs. NETTO	
Höhenmessschieber DIN 862 (analog und digital) 0,01 VDI/VDE/DGQ 2618	bis 300	**70000115**	**17,00**	
	bis 600	**70000116**	**20,00**	
	bis 1000	**70000117**	**47,00**	
Präzisions-Wasserwaage Prüfungsrichtlinie DIN 877 und DIN 2276	Ablesung 0,02 mm/m	**70000120**	**53,00**	
	Ablesung ab 0,1 mm/m	**70000121**	**37,00**	
Präzisions-Rahmen-Wasserwaage Prüfungsrichtlinie DIN 877 und DIN 2276	Ablesung 0,02 mm/m	**70000122**	**57,00**	
	Ablesung ab 0,1 mm/m	**70000123**	**40,00**	
Digitale Neigungsmessgeräte	alle	**70000124**	**107,00**	

Achtung: Für die Kalibrierung wird weder Rabatt noch Nachlass gewährt!
Attention: No discount of the certification cost!

Höhenmess- und Anreißgerät, Nonius 1/20, DIN 862 — T140

Height and marking gauge, nonius 1/20

- **aus Spezial-Werkzeugstahl** · made of special steel
- **mit Feineinstellung** · with fine adjustment
- **mit Hartmetall-Anreißnadel** · with carbide needle
- **mattverchromte Skala und Nonius** · scale and nonius satin chrome finished
- **Genauigkeit nach DIN 862** · accuracy to DIN 862
- **im Kasten - nur zum Transport** · in box - to transport only

Bestell-Nr. Order-No.	Messbereich Range mm	Genauigkeit Accuracy mm	Aufnahme Clamping B x H, mm	Euro/St. Euro/Pc.
06067020	300	0,05	(2 x M5) 10 x 8,5	**88,00**
06067022	500	0,07	10 x 12	**165,00**
06067025	1000	0,12	(2 x M5) 11 x 14	**585,00**

Höhenmess- und Anreißgerät mit Lupe, Nonius 1/20, DIN 862 — T120

Height and marking gauge with magnifier, nonius 1/20

- **aus Spezial-Werkzeugstahl** · made of special steel
- **mit Feineinstellung und Ablese-Lupe** · with fine adjustment and magnifier
- **mit Hartmetall-Anreißnadel** · with carbide needle
- **mattverchromte Skala und Nonius** · scale and nonius satin chrome finished
- **Skalierung leicht justierbar** · scale easy adjustable
- **Genauigkeit nach DIN 862** · accuracy to DIN 862
- **in Styroporverpackung - nur zum Transport** · in styropor case - to tansport only

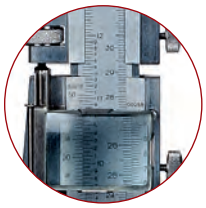

Bestell-Nr. Order-No.	Messbereich Range mm	Genauigkeit Accuracy mm	Aufnahme Clamping B x H, mm	Euro/St. Euro/Pc.
06067015	300	0,05	8,3 x 11	**145,00**
06067016	500	0,07	11 x 14	**280,00**
06067013	600	0,07	11 x 14	**300,00**
06067012	1000	0,12	(2 x M5) 10 x 16	**845,00**

Digitales Höhenmess- und Anreißgerät T608

Digital height and marking gauges

- **aus rostfreiem Stahl**
- **Ablesung 0,01 mm oder 0,0005"**
- **mit Hartmetall-Anreißnadel**
- **umkehrbare Messung**
- **in Styroporverpackung - nur zum Transport**

- stainless steel, hardened and ground
- reading 0.01 mm or 0.0005"
- with carbide tipped scriber
- in styropor case - to transport only

ON / OFF	●
mm / inch (Unit)	●
HOLD-Funktion	●
ABS-Funktion	●
Absolut-System	
PRESET	●
Datenausgang	RB5
Stromversorgung	3V CR2032

Bei Bestellung von Ersatznadeln bitte Abmessungen angeben/
Please advice measurements by order

Bestell-Nr. Order-No.	Messbereich Range mm	Genauigkeit Accuracy mm	Aufnahme Clamping B x H, mm	Euro/St. Euro/Pc.
02027000	200	0,03	6 x 8	**195,00**
02027001	300	0,03	6 x 8	**245,00**
02027002	500	0,03	10 x 12	**350,00**
02026099	1000	0,07	10 x 15	**970,00**

Digitales Höhenmess- und Anreißgerät T609

Digital height and marking gauges

- **mit Stellrad**
- **aus rostfreiem Stahl**
- **mit Metallgehäuse**
- **Ablesung 0,01 mm oder 0,0005"**
- **mit Hartmetall-Anreißnadel**
- **in Styroporverpackung - nur zum Transport**

- with driving wheel
- stainless steel, hardened and ground
- with metall casing
- reading 0.01 mm or 0.0005"
- with carbide tipped scriber
- in styropor case- to transport only

ON / OFF	●
mm / inch (Unit)	●
HOLD-Funktion	
ABS-Funktion	
Absolut-System	
PRESET	●
Datenausgang	RB5
Stromversorgung	1,5V V357

Bei Bestellung von Ersatznadeln bitte Abmessungen angeben/
Please advice measurements by order

Bestell-Nr. Order-No.	Messbereich Range mm	Genauigkeit Accuracy mm	Aufnahme Clamping B x H, mm	Euro/St. Euro/Pc.
02027105	300	0,03	10 x 12	**315,00**
02027107	600	0,05	10 x 12	**445,00**

Digitales Höhenmess- und Anreißgerät **T607**

Digital height and marking gauges

- **aus rostfreiem Stahl**
- **mit Stellrad**
- **Ablesung 0,01 mm oder 0,0005”**
- **mit Hartmetall-Anreißnadel und Aufnahme für Messuhr**
- **keine Messgeschwindigkeits-begrenzung**
- **mit Dateneingang RB5 für den Anschluss einer digitalen Messuhr**

- stainless steel, hardened and ground
- with driving wheel
- reading 0.01 mm or 0.0005”
- with carbide tipped scriber
- no speed limit when moving
- with data input RB5 for connection of digital dial indicator

ON / OFF	●
mm / inch (Unit)	●
HOLD-Funktion	●
ABS-Funktion	●
Absolut-System	
PRESET	
Datenausgang	RB6
Stromversorgung	3V CR2032

Bestell-Nr. Order-No.	Messbereich Range mm	Genauigkeit Accuracy mm	Aufnahme Clamping B x H, mm	Euro/St. Euro/Pc.
02027150	300	0,03	8,9 x 8,9	**620,00**
02027151	600	0,05	8,9 x 8,9	**880,00**
02027153	Anschlusskabel für digitale Messuhr, Eingang RB5, Ausgang RB6 / connection cable for digital dial indicator, input RB5, output RB6			**21,00**
02027154	Anschlusskabel für USB-Netzteil / connection cable for USB power adapter			**21,00**

Digitales Höhenmess- und Anreißgerät mit Doppelsäule **T151**

Digital height gauges with double column

- **Doppelsäulen-Konstruktion**
- **aus rostfreiem Stahl**
- **mit Hartmetall-Anreißnadel und Handdrehrad**
- **Ablesung 0,01 mm oder 0,0005”**
- **in Styroporverpackung - nur zum Transport**

- with double column
- made of stainless steel
- reading 0.01 mm or 0.0005”
- with hard metal needle and hand wheel
- in styropor case- to transport only

ON / OFF	●
mm / inch (Unit)	●
HOLD-Funktion	
ABS-Funktion	
Absolut-System	
PRESET	●
Datenausgang	
Stromversorgung	1,5V V357

Bestell-Nr. Order-No.	Messbereich Range mm	Genauigkeit Accuracy mm	Aufnahme Clamping B x H, mm	Euro/St. Euro/Pc.
02027020	300	0,03	9 x 9	**450,00**
02027021	500	0,04	9 x 9	**670,00**
02027022	600	0,05	9 x 9	**800,00**

Höhenmess- und Anreißgerät mit Doppelsäule, Doppelzählwerk und Messuhr T150

Height gauges with double column, double counter and dial

- **Doppelsäulen-Konstruktion**
- **aus rostfreiem Stahl**
- **mit Hartmetall-Anreißnadel und Handdrehrad**
- **mit Messuhr, Ablesung 0,01 mm**
- **mit Doppelzählwerk, zählt folgerichtig getrennt nach oben und unten, Ablesung 1 mm**
- **in Styroporverpackung - nur zum Transport**

- with double column
- made of stainless steel
- with double counter
- with dial, reading 0.01 mm
- with hard metal needle and hand wheel
- in styropor case - to transport only

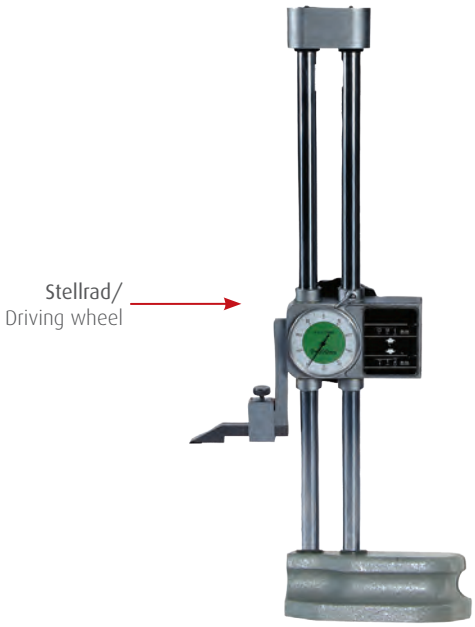

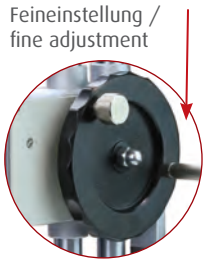

Bestell-Nr. Order-No.	Messbereich Range mm	Genauigkeit Accuracy mm	Aufnahme Clamping B x H, mm	Euro/St. Euro/Pc.
06067050	300	0,03	9 x 9	**280,00**
06067051	500	0,04	9 x 9	**470,00**
06067052	600	0,05	9 x 9	**530,00**

Höhenmess- und Anreißgerät mit Doppelsäule „TOP“ T155

Height gauges with double column, double counter and dial „TOP“

- **Doppelsäulen-Konstruktion**
- **aus rostfreiem Stahl**
- **mit Hartmetall-Anreißnadel und Handdrehrad**
- **mit Feineinstellung auf dem Drehrad**
- **mit Messuhr, Ablesung 0,01 mm**
- **mit Doppelzählwerk Ablesung 1 mm**

- with double column
- made of stainless steel
- with fine adjustment on drive wheel
- with dial, reading 0.01 mm
- with hard metal needle and hand wheel
- with double counter reading 1 mm

Bestell-Nr. Order-No.	Messbereich Range mm	Genauigkeit Accuracy mm	Aufnahme Clamping B x H, mm	Euro/St. Euro/Pc.
06067055	300	0,03	9 x 9	**360,00**
06067056	500	0,04	9 x 9	**530,00**
06067057	600	0,05	9 x 9	**690,00**

Präzisions-Messtisch mit Digitalanzeige

Precision dial bench gauge with digital display

Stellrad/
drive wheel

Auflagetisch aus Granit
- **Güte 0**
- **400 x 250 mm**

Säule mit
- **Digitalanzeige, Ablesung 0,01 mm oder 0,0005“**
- **Anzeigewert einstellbar**
- **Stellrad**
- **Feineinstellung**
- **Messgenauigkeit 0,03 mm**

Messarm
- **Messuhraufnahme 8 mm Ø**
- **Länge 250 mm**
- **Querschnitt 12 x 10 mm**
- **schwenkbar um 90°**

granit measuring table
- degree 0
- 400 x 250 mm

column with
- digital display, reading 0.01 mm, or 0.0005“
- display adjustable
- drive wheel
- fine adjustment
- accuracy 0.03 mm

measuring arm
- for dial indicator with shaft 8 mm Ø
- length 250 mm
- cross section 12 x 10 mm
- rotatable to 90°

ON / OFF	●
mm / inch (Unit)	●
HOLD-Funktion	
ABS-Funktion	
Absolut-System	
PRESET	●
Datenausgang	
Stromversorgung	1,5V V357

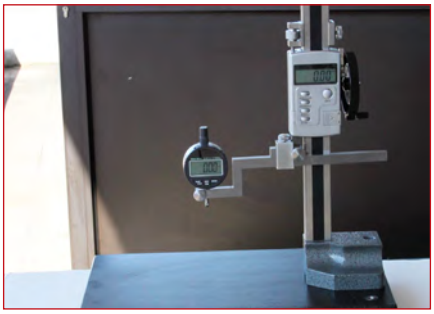

Anwendungsbeispiel mit Messuhr

- **Bei einfacher Aufgabe kann der Messwert direkt von der Anzeige der Säule abgelesen werden. Messgenauigkeit bis 0,03 mm**
- **Für genauere Messung kann der Messwert von der Messuhr abgelesen werden. (Anzeige muss vor der Messung mit Endmaß eingestellt werden. Messgenauigkeit ist abhängig von der verwendeten Messuhr) Messwert = Messwert der Anzeige (Säule) + Messwert der Messuhr**

Example with dial indicator
- for simple measuring direct reading at the display on the column, accuracy until 0.03 mm
- for exact measuring reading from dial indicator (display on the column must be adjusted with parallel gauge before. (The accuracy depends on the accuracy of the dial indicator) Measuring value = value display (column) + value of indicator

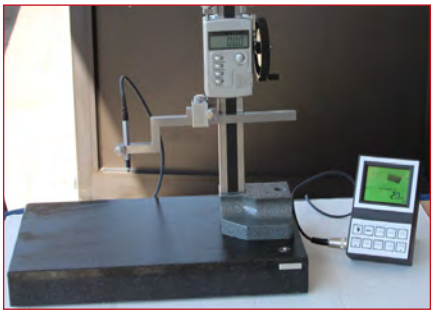

Anwendungsbeispiel mit induktivem Taster

- **Messung im µm Bereich möglich (Anzeige muss vor der Messung mit Endmaß eingestellt werden.) Messwert = Messwert der Anzeige (Säule) + Messwert des Tasters**

Example with inductive probe
- for exact measuring in range µm (display on the column must be adjusted with parallel gauge before.) Measuring value = value display (column) + value of probe

Bestell-Nr. **Order.-No.**	Messbereich Range mm	Aufnahme Shank mm	Messtisch Table mm	**Euro/St.** **Euro/Pc.**
06069018	280	8	L 400 x B 250 x H 50	**550,00**

Digitales Höhenmess- und Anreißgerät, leichte Ausführung **T152**

Digital height and marking gauges, light

- **einfache Ausführung für Schreinerei**
- **geeignet für die Einstellung von z.B. Sägeblatt o. Fräser-Tiefe oder als Höhenreißer**
- **Fuß aus Aluminium**
- **Ablesung 0,01 mm oder 0,0005“**

- simple model for joiner’s workshop
- using for adjustment of saw blade or depth of milling cutter or as height gauge
- base made of aluminium
- reading 0.01mm or 0.0005“

mit fester Anreißnadel
with fix scriber

ON / OFF	●
mm / inch (Unit)	●
HOLD-Funktion	
ABS-Funktion	
Absolut-System	
PRESET	
Datenausgang	
Stromversorgung	1,5V V357

Bestell-Nr. Order.-No.	Messbereich Range mm	Genauigkeit Accuracy mm	Gewicht Weight kg	Euro/St. Euro/Pc.
02027028	100	0,1	0,31	**84,00**
02027029	200	0,1	0,32	**99,00**

Universal-Anreiss- und Zentrierspitze für Höhenmess- und Anreißgeräte **T175**

Universal scriber an center point for height an marking gauge

- **Bohrungsabstands-Messung**
- **mit HM-Kegelspitze ø 10 mm x 60°**
- **Höhe von Absatz verstellbar**
- **verstellbarer Bereich zwischen Anschlagfläche und Anreißspitze 0 - 60 mm**
- **minimale Höhe 5 mm zur Grundlinie**

- usable for measurement of hole distance
- with carbide point, ø 10 mm x 60°
- height of step variable
- variable range between base line to scriber point 0 - 60 mm
- minimum of height 5 mm to base line

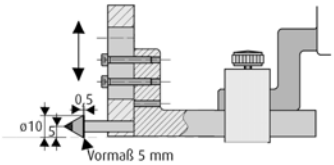

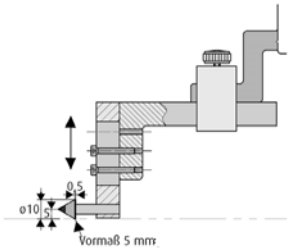

Bestell-Nr. Order-No.	geeignet für T 608 und T 609	Für Aufnahme for clamping B x H, mm	Euro/St. Euro/Pc.
02027161	Universal-Anreiss- und Zentrierspitze / universal scriber an center point	9 x 9	**69,00**
02027162	Universal-Anreiss- und Zentrierspitze / universal scriber an center point	6 x 8	**69,00**
02027163	Hartmetall-Spitze / carbine scriber point		**23,00**

 All rights of technical and optical changing reserved!

Ersatz-Anreißnadeln für Höhenmess- und Anreißgeräte

Bei Bestellung bitte Abmessungen angeben/ Please advice measurements by order

Ersatz-Anreißnadel Spare scriber	Form Form	L1 mm	H1 mm	B x H mm		Euro/St. Euro/Pc.
06067030	flach / flat	67	15	9,6 x 8		**35,00**
06067031	flach / flat	100	18	10 x 12		**35,00**
06067032	flach / flat	80	14,7	11 x 14		**35,00**
06067017	flach / flat	80	17	8,3 x 11		**35,00**
06067014	flach / flat	200	48	10 x 16		**35,00**
02027003	flach / flat	75	25,4	6 x 8		**35,00**
02027152	flach / flat	84	37	8,9 x 8,9		**35,00**
02027004	flach / flat	101	25	10 x 12		**35,00**
02026999	flach / flat	110	37	10 x 15		**36,00**
02027106	flach / flat	80	33	10 x 12		**35,00**
02027108	flach / flat	110	41	10 x 12		**35,00**
02027025	flach / flat	78	15,3	8,5 x 9		**35,00**
06067058	rund/round	78	35	8,5 x 9		**62,00**
06067059	rund/round	78	15,3	8,5 x 9	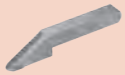	**60,00**

Messuhr-Halter und Anschlusskabel für Höhenmessgeräte

T160

Dial support for height gauge

- **zur Aufnahme von Messuhren mit ø 8 mm oder ø 4 mm oder Fühlhebelmessgeräten zur Höhenmessung mit Höhenmessgerät**
- for using dial indicator ø 8 mm or ø 4 mm or test indicator to measuring of height with height gauge

1. Nullstellung - “0”-Setting

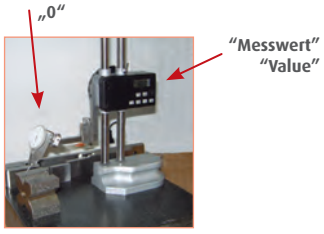

2. Messen - Measuring

Bestell-Nr. Order-No.	Für Aufnahme for clamping B x H, mm	Länge Length mm	Euro/St. Euro/Pc.
02027024	9 x 9	100	**25,00**
02027026	9 x 11	100	**25,00**
02027027	6 x 8	100	**25,00**

Technische und optische Änderungen vorbehalten! All rights of technical and optical changing reserved! – **Rubrik 10 · Seite 7**

Universal-Parallelreißer T15

Universal surface gauge

- **Höhe 300 mm**
- **mit prismatischer Sohle**
- **Neigungswinkel verstellbar**
- **mit gehärteter Anreißnadel 200 mm**

- height 300 mm
- with prismatic base
- angle of inclination adjustable
- with hardened scriber 200 mm

Bestell-Nr. Order-No.	Geamthöhe Height mm	Säule Column mm	Sohle Base (LxBxH) mm	Euro/St. Euro/Pc.	Ersatzspitze Spare scriber	Euro/St. Euro/Pc.
06068005	300	ø 10	50 x 50 x 35	**37,00**	**06068007**	**5,00**

Universal-Parallelreißer T10

Universal surface gauge

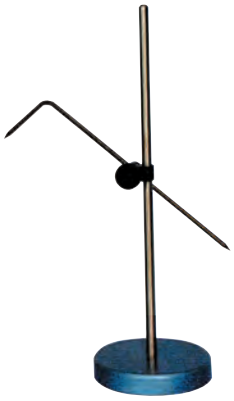

- **Höhe 300 mm**
- **Neigungswinkel verstellbar**
- **mit gehärteter Anreißnadel 200 mm**

- height 300 mm
- angle of inclination adjustable
- with hardened scriber, 200 mm

Bestell-Nr. Order-No.	Geamthöhe Height mm	Säule Column mm	Sohle Base mm	Euro/St. Euro/Pc.	Ersatzspitze Spare scriber	Euro/St. Euro/Pc.
06068000	300	ø 10	ø 90	**27,00**	**06068007**	**5,00**

Digitales Einstellgerät für Oberfräse oder Kreissäge T153

Digital gauge for adjustment of milled or circular saws

- **geeignet für die Einstellung von z.B. Sägeblatt, Fräser-Tiefe oder zur Tiefenmessung**
- **Anschlag mit Magnet**
- **Ablesung 0,01 mm oder 0,0005“**

- simple model for joiner's workshop
- using for adjustment of saw blade, depth of milling cutter or as depth gauge
- base with magnetics
- reading 0.01mm or 0.0005“

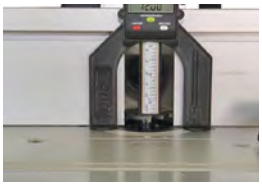

ON / OFF	●
mm / inch (Unit)	●
HOLD-Funktion	
ABS-Funktion	
Absolut-System	
PRESET	
Datenausgang	
Stromversorgung	3 V CR 2032

Bestell-Nr. Order.-No.	Messbereich Range mm	Genauigkeit Accuracy mm	Euro/St. Euro/Pc.
02027023	80	0,5	**43,00**

 All rights of technical and optical changing reserved!

Magnet-Messstativ 7500

Magnetic dial supports

- **mit Feineinstellung**
- **Messuhr-Aufnahme 8 mm**
- **Gestänge verchromt**
- **Magnet mit prismatischer Sohle und Ein/Aus-Schalter**

- with fine adjustment
- for dial 8 mm shank
- chromed column
- prismatic magnetic base, with on/off switch

Bestell-Nr. Order-No.	Gesamthöhe Total height mm	Säule Column mm	Querarm Meas. arm mm	Fuß Base (LxBxH) mm	Magnetkraft Magnet force kg	Euro/St. Euro/Pc.
06071026	300	ø 16 x 230, M10	ø 16 x 220	55 x 46 x 70, M10	60	**60,00**
06071028	500	ø 20 x 420, M12	ø 16 x 390	75 x 60 x 80, M12	80	**105,00**
06071027	Gestänge einzeln, ø 16 x 230, M10 / Colum single for 06071026					**33,00**
06071029	Gestänge einzeln, ø 20 x 420, M12 / Colum single for 06071028					**43,00**

Magnet-Messstativ 7600

Magnetic dial supports

- **mit Feineinstellung**
- **Messuhr-Aufnahme 8 mm**
- **Gestänge verchromt**
- **Magnet mit prismatischer Sohle und Ein/Aus-Schalter**

- with fine adjustment
- for dial 8 mm shank
- chromed column
- prismatic magnetic base, with on/off switch

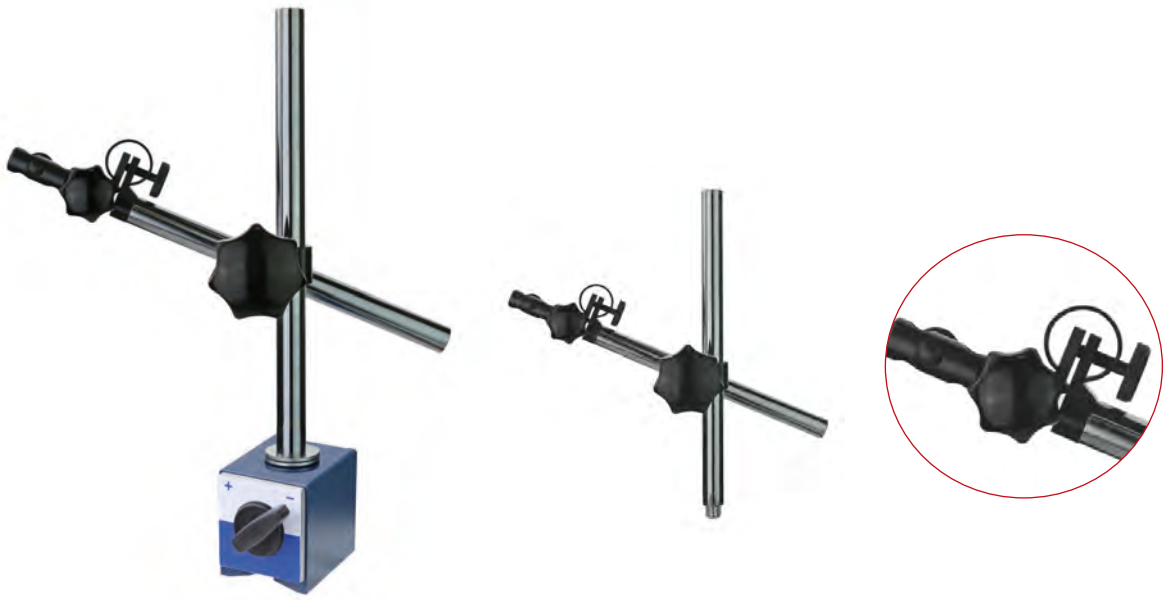

Bestell-Nr. Order-No.	Gesamthöhe Total height mm	Säule Column mm	Querarm Meas. arm mm	Fuß Base (LxBxH) mm	Magnetkraft Magnet force kg	Euro/St. Euro/Pc.
06071025	285	ø 16 x 230, M10	ø 16 x 220	70 x 50 x 55, M10	80	**62,00**
06071027	Gestänge einzeln, ø 16 x 230, M10 / Colum single for 06071025					**33,00**

Magnet-Messstativ 566

Magnetic dial supports

- **mit Feineinstellung** · with fine adjustment
- **Messuhr-Aufnahme 8 mm** · for dial 8 mm shank
- **Gestänge verchromt** · chromed column
- **mit Ein/Aus-Schalter und Prismenfuß** · with on/off switch and prismatic base

06071010

06071006

06071005

06063070

Bestell-Nr. Order-No.	Gesamthöhe Total height mm	Säule Column mm	Querarm Meas. arm mm	Fuß Base (LxBxH) mm	Magnetkraft Magnet force kg	Euro/St. Euro/Pc.
06071010	228	ø 12 x 173, M8	ø 10 x 152	59 x 50 x 55, M8	60	**25,00**
06071005	283	ø 16 x 228, M10	ø 12 x 200	59 x 50 x 55, M10	60	**30,00**
06071006	Gestänge einzeln, ø 12 x 173, M8 / Colum single for 06071010					**11,00**
06063070	Gestänge einzeln, ø 16 x 228, M10 / Colum single for 06071005					**20,00**

Magnet-Messstativ mit flexiblem Gestänge 205.01

Flexible magnetic dial supports

- **mit flexiblem Gestänge** · with flexible rods
- **mit Feineinstellung** · with fine adjustment
- **für Messuhr mit 8 mm Aufnahme** · for dials 8 mm shank
- **mit Ein/Aus-Schalter und Prismenfuß** · with on/off switch and prismatic base

Bestell-Nr. Order-No.	Gesamthöhe Total height mm	Fuß Base (LxBxH) mm	Magnetkraft Magnet force kg	Euro/St. Euro/Pc.
06071015	420	59 x 50 x 55, M8	60	**49,00**

Magnet-Messstativ mit Zentralklemmung, mechanisch, Gesamthöhe 345 mm — 7502

Magnetic dial supports with central clamping, mechanical

- **mit mechanischer Zentralklemmung** · with central mechanical clamping
- **mit Feineinstellung** · fine adjustment
- **für Messuhr mit 8 mm Aufnahme und Schwalbenschwanz** · for dials 8 mm shank housing with dovetail guide
- **mit Ein/Aus-Schalter und Prismenfuß** · with on/off switch and prismatic base

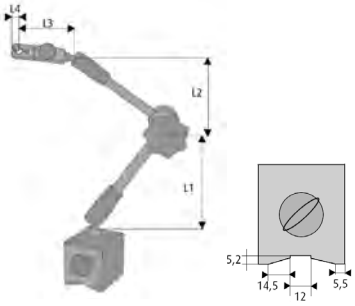

Bestell-Nr. Order-No.	Gesamthöhe Total height mm	L1 mm	L2 mm	L3 mm	L4 mm	Fuß Base (LxBxH) mm	Magnetkraft Magnet force kg	Euro/St. Euro/Pc.
06071009	348	128	105	46	14	59 x 50 x 55, M8	60	**56,00**
06071008	Gestänge einzeln, H 293, M8/ Colum single							**39,00**

Magnet-Messstativ mit Zentralklemmung — 7503

Magnetic dial supports with central clamping

- **mit mechanischer Zentralklemmung** · with central clamping
- **mit Feineinstellung** · fine adjustment
- **für Messuhr mit 8 mm Aufnahme und Schwalbenschwanz** · for dial with 8 mm shank housing with dovetail guide
- **mit Ein/Aus-Schalter und Prismenfuß** · with on/off switch and prismatic base
- **im Koffer** · in box

Verpackung / packing
06071040, 06071042, 06071044

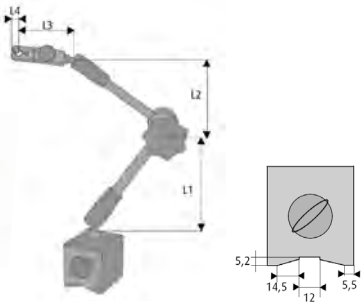

Bestell-Nr. Order-No.	Gesamthöhe Total height mm	L1 mm	L2 mm	L3 mm	L4 mm	Fuß Base (LxBxH) mm	Magnetkraft Magnet force kg	Euro/St. Euro/Pc.
06071040	333	115	90	65	8	62 x 50 x 55, M8	80	**175,00**
06071041	278	115	90	65	8	nur Gestänge / colum single		**155,00**
06071042	383	165	90	65	8	62 x 50 x 55, M8	80	**195,00**
06071043	328	165	90	65	8	nur Gestänge / colum single		**175,00**
06071044	423	165	130	65	8	62 x 50 x 55, M8	80	**225,00**
06071045	368	165	130	65	8	nur Gestänge / colum single		**190,00**

Magnet-Messstativ mit Zentralklemmung, mechanisch, Gesamthöhe 340 mm 568

Magnetic dial supports with central clamping, mechanical, total height 340 mm

- **mit mechanischer Zentralklemmung** · with central mechanical clamping
- **mit Feineinstellung** · fine adjustment
- **für Messuhr mit 8 mm Aufnahme und Schwalbenschwanz** · for dials 8 mm shank housing with dovetail guide
- **mit Ein/Aus-Schalter und Prismenfuß** · with on/off switch and prismatic base

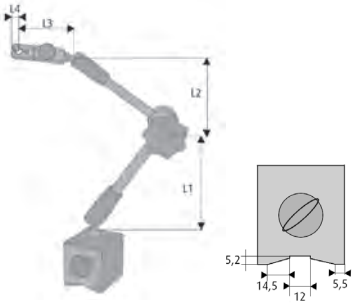

Bestell-Nr. Order-No.	Gesamthöhe Total height mm	L1 mm	L2 mm	L3 mm	L4 mm	Fuß Base (LxBxH) mm	Magnetkraft Magnet force kg	Euro/St. Euro/Pc.
06071002	400	160	125	46	14	59 x 50 x 55, M8	60	**46,00**
06071012	400	160	125	46	14	61 x 50 x 55, M8	80	**54,00**
06071016	Gestänge einzeln, H 345, M8 / Colum single							**38,00**

Magnet-Messstativ mit Zentralklemmung, mechanisch, Gesamthöhe 430 mm 7501

Magnetic dial supports with central clamping, mechanical total height 430 mm

- **Gesamthöhe 430 mm** · total height 430 mm
- **mit mechanischer Zentralklemmung** · with central mechanical clamping
- **mit Feineinstellung** · fine adjustment
- **für Messuhr mit 8 mm Aufnahme und Schwalbenschwanz** · for dials 8 mm shank housing with dovetail guide
- **mit Ein/Aus-Schalter und Prismenfuß** · with on/off switch and prismatic base

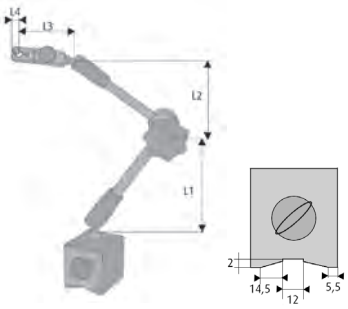

Bestell-Nr. Order-No.	Gesamthöhe Total height mm	L1 mm	L2 mm	L3 mm	L4 mm	Fuß Base (LxBxH) mm	Magnetkraft Magnet force kg	Euro/St. Euro/Pc.
06071013	430	163	139	65	8	62 x 50 x 55, M8	80	**105,00**
06071036	Gestänge einzeln, H 375, M8/ Colum single							**95,00**

Dial-indicator with magnetic support-set in box · **im Koffer** · in box

01005020:
Messuhr (Nr. 01023005) und Stativ (Nr. 06071005)
im Kunststoffkoffer 29 x 19,5 x 7 cm /
in plastic box 29 x 19,5 x 7 cm

01005025:
Messuhr (Nr. 01023005) und Stativ (Nr. 06071009)
im Alukoffer 31,5 x 22 x 11,5 cm / in aluminium case

01005026:
Messuhr (Nr. 01023005) und Stativ (Nr. 06071002)
im Alukoffer 31,5 x 22 x 11,5 cm / in aluminium case

01005027:
Messuhr (Nr. 01023005) und Stativ (Nr. 06071013)
im Alukoffer 31,5 x 22 x 11,5 cm/ in aluminium case

01005028:
Messuhr (Nr. 01023005) und Stativ (Nr. 06071042)
im Alukoffer 31,5 x 22 x 11,5 cm/ in aluminium case

10

Messuhr und Magnet-Messstativ-Set Dial indicator and dial support-set								
Bestell-Nr. **Order-No.**	**Messuhr** Dial indicator				**Magnet-Messstativ** Dial support			**Euro/Satz** **Euro/Set**
	Messbereich Range mm	Ablesung Reading mm	Genauigkeit Accuracy µm	Außenring Bezel mm	Höhe height mm	Fuß Base (LxBxH) mm	Magnetkraft Magnet force kg	
01005020	10	0,01	17	56	281	59 x 50 x 55, M8	60	**67,00**
01005025	10	0,01	17	56	348	59 x 50 x 55, M8	60	**96,00**
01005026	10	0,01	17	56	400	59 x 50 x 55, M8	60	**89,00**
01005027	10	0,01	17	56	430	62 x 50 x 55, M8	80	**148,00**
01005028	10	0,01	17	56	383	62 x 50 x 55, M8	80	**245,00**

Messstative für Granitplatte mit Gewinde M8

Dial support for granit plate with M8 thread

- **mit Feineinstellung**
- **für Messuhr mit 4 oder 8 mm Aufnahme**
- **mit Gewinde M8**

- with fine adjustment
- for dials 4 or 8 mm shank
- with thread M8

06071006

06069009

06063070
M10: nur mit Adapter zu verwenden

Messstative mit Schwalbenschwanzführung / dial support shank housing with dovetail guide

06071016

06071008

06071036
M10: nur mit Adapter zu verwenden

06071041
06071043
06071045

Anwendungsbeispiel
measuring sample

Adapter: 06063075

Bestell-Nr. Order-No.	Gesamthöhe Total height mm	Säule Column mm	Querarm Meas. arm mm	Euro/St. Euro/Pc.
06071006		ø 12 x 173 x M8	ø 10 x 152	**11,00**
06069009		ø 28 x 240	ø 18 x 190	**150,00**
06071016	285			**38,00**
06071008	290			**39,00**
06071036	375			**95,00**
06071041	278			**155,00**
06071043	328			**175,00**
06071045	368			**190,00**
06063070	228	ø 16 x 228 x M10	ø 12 x 200	**20,00**
06063075	Maß / SIze mm ø 24 x 15			**15,50**

Mess- und Kontrollplatten aus Granit, DIN 876/0, mit Gewindeaufnahme 519

Granit plates, DIN 876/0, with thread hole

- **mit Aufnahme-Gewinde M8 für Messstativ**
- **aus dunklem Granit**
- **Genauigkeit nach DIN 876/0**

- with M8 thread for dial support
- made of dark granit
- accuracy DIN 876/0

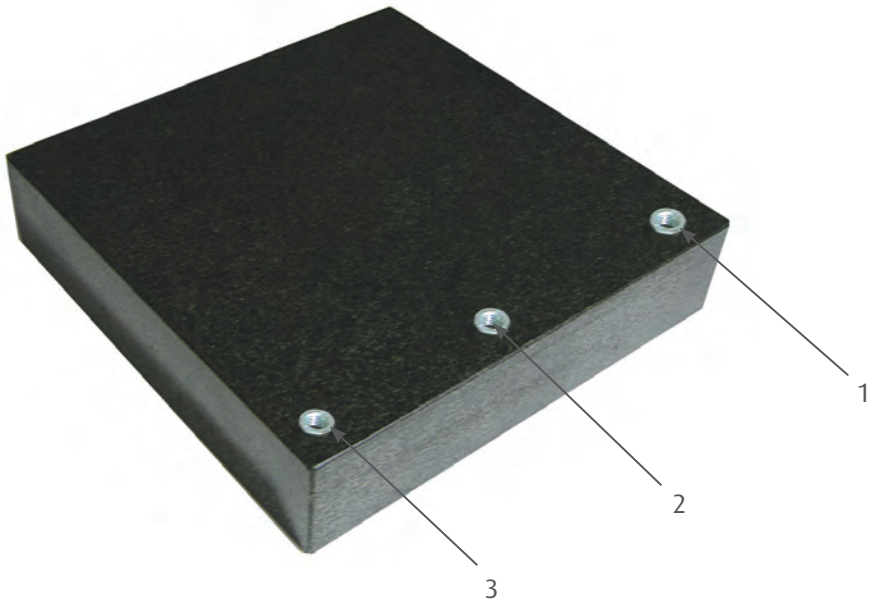

Anwendungsbeispiel
measuring sample

Bestell-Nr. Order-No.	Abmessung (L x B x H) mm Size (L x W x H) mm	Gewinde Thread	Gewicht Weight kg	Euro/St. Euro/Pc.
06063066	150 x 150 x 40	1 x M 8 (2)	3,5	**62,00**
06063067	300 x 200 x 50	2 x M 8 (1+2)	9,4	**130,00**
06063068	400 x 250 x 50	3 x M 8 (1+2+3)	15,6	**170,00**
06063069	400 x 400 x 50	3 x M 8 (1+2+3)	25,0	**245,00**

Halter für Fühlhebelmessgerät S512

Holder for test indicator

- **für die Aufnahme eines Fühlhebelmessgeräts auf einem Messstativ**
- **Aufnahme-Schaft ø 8 mm**
- **Gesamtlänge 80 mm**

- as extension for dial test indicator
- with shaft ø 8 mm
- total length 80 mm

Bestell-Nr. Order-No.	Gesamtlänge Total length mm	Aufnahme Shank mm	Euro/St. Euro/Pc.
01005024	80	8	**25,00**

Universal-Messstativ mit Zentralklemmung, mechanisch 530

Universal small dial supports, central clamping, mechanical

- **mit abschaltbarem Magnetfuß, Kraft 10 kg**
- **mit zentraler Kraftklemmung**
- **mit Messuhraufnahme 8 mm und für Feintaster mit Schwalbenschwanzführung**

- with on/off magnetic base, force 10 kg
- with central clamping
- for universal test indicators and dial indicators with 8 mm shank housing with dovetail guide

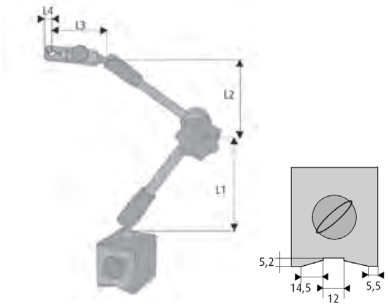

Bestell-Nr. Order-No.	Gesamthöhe Total height mm	L1 mm	L2 mm	L3 mm	L4 mm	Fuß Base (LxBxH) mm	Magnetkraft Magnet force kg	Euro/St. Euro/Pc.
06071001	185	74	55	12	14	36 x 30 x 36, M4	10	**49,00**

Universal-Messstativ mit Zentralklemmung, mechanisch 555

Universal small dial supports, central clamping, mechanical

- **mit Permanent-Magnetfuß**
- **mit zentraler Kraftklemmung, mechanisch**
- **mit Messuhraufnahme 8 mm und Feintaster mit Schwalbenschwanzführung**

- with permanent magnetic base
- with central clamping, mechanical
- for universal small test indicators and dial indicators with 8 mm shank housing with dovetail guide

06071018

06071011

06071017

06071014

Bestell-Nr. Order-No.	Gesamthöhe Total height mm	Fuß Base (ø x H) mm	Magnetkraft Magnet force kg	Euro/St. Euro/Pc.
06071018	133	ø 35 x 30, M4	10	**31,00**
06071011	100	ø 35 x 35, M4	10	**29,00**
06071014	140	ø 40 x 35, M6	24	**30,00**
06071017	89	ø 30 x 25, M4	10	**37,00**

Magnet-Messstativ mit Dauermagnet 567

Magnetic dial supports with permanent magnet

- **mit Feineinstellung**
- **für Messuhr mit 8 mm Aufnahme**
- **Gestänge verchromt**
- **mit rundem Dauermagnet-Fuß**

- fine adjustment
- for dials 8 mm shank
- chromed column
- with round permanent magnet base

Bestell-Nr. Order-No.	Gesamthöhe Total height mm	Säule Column mm	Querarm Meas. arm	Fuß Base (ØxH) mm	Magnetkraft Magnet force kg	Euro/St. Euro/Pc.
06071047	190	Ø 12 x 173, M8	Ø 10 x 153	59 x 10, M8	24	**22,00**

Magnet-Messstativ mit Zentralklemmung und Dauermagnet 567/1

Magnetic dial supports with central clamping and permanent magnet

- **mit mechanischer Zentralklemmung**
- **mit Feineinstellung**
- **für Messuhr mit 8 mm Aufnahme**
- **mit rundem Dauermagnet-Fuß**

- with mechanical central clamping
- fine adjustment
- for dial with 8 mm shank
- with round permanent magnet base

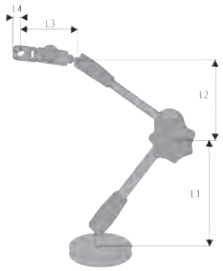

Bestell-Nr. Order-No.	Gesamthöhe Total height mm	L1 mm	L2 mm	L3 mm	L4 mm	Fuß Base (ØxH) mm	Magnetkraft Magnet force kg	Euro/St. Euro/Pc.
06071048	310	128	105	46	14	59 x 10, M8	24	**52,00**

Dauermagnet-Fuss mit Gewinde 558

Permanent magnetic base with thread

- **runder Fuß mit Magnet**
- **ideal für Messgestänge auf flacher Eisen- und Stahlfläche**

- round base with magnetics
- ideal for measuring dial support on flat iron or steel face

06071050 - 06071052

06071053 - 06071054

Bestell-Nr. Order-No.	Fuß Base (ØxH) mm	Buchse bisch mm	Magnetkraft Magnet force kg	Euro/St. Euro/Pc.
06071050	50 x 10,5, M8		12	**11,00**
06071051	66 x 10,5, M8		15	**14,00**
06071052	80 x 13,0, M8		36	**18,00**
06071053	50 x 10,0, M8	8	24	**13,00**
06071054	50 x 18,0, M10	16	78	**18,00**

Lamellen-Magnetfuss für Magnetstative mit Gewinde M8 543

Lamella magnetic for magnetic dial supports, with thread M 8

- **mit Lamellen 54 mm**
- **max. einstellbare Höhe 15 mm**
- **Gesamthöhe 420 mm**
- **geeignet für alle Stative mit M8 Gewinde**

- with lamella 54 mm
- max. adjustable height 15 mm
- total height 420 mm
- usable for all dial support with thread M8

Bestell-Nr., Order-No.	Fuß Base (LxBxH) mm	Magnetkraft Magnet force kg	Euro/St. Euro/Pc.
06070024	75 x 47 x 54, M8	60	**50,00**

Ersatz-Magnetfuß für Magnetstative 564

Magnetic base for measuring stands

- **mit Ein/Aus-Schalter und Prismenfuß**
- **mit Gewinde M8, M10 oder M12**

- with on/off switch
- with thread M8, M10 or M12

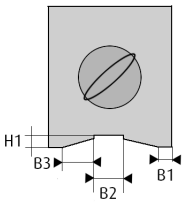

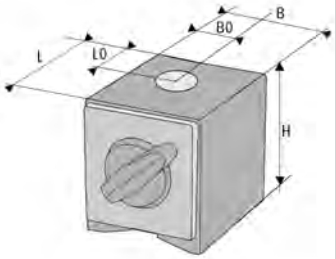

Bestell-Nr. Order-No.	Fuß Base (LxBxH) mm	Magnetkraft Magnet force kg	B0	L0	B1	B2	B3	H1	Euro/St. Euro/Pc.
06071007	59 x 50 x 55, M8	60	25	30	5,5	12	14,5	5,2	**18,00**
06071019	62 x 50 x 55, M8	80	25	31	5,5	12	14,5	5,2	**19,00**
06071021	73 x 50 x 55, M8	100	25	36	5,5	12	14,5	5,2	**29,00**
06071024	59 x 50 x 55, M10	60	25	30	5,5	12	14,5	5,2	**17,00**
06071020	62 x 50 x 55, M10	80	25	31	5,5	12	14,5	5,2	**19,00**
06071022	80 x 50 x 55, M10	100	25	36	5,5	12	14,5	5,2	**29,00**
06071023	55 x 46 x 70, M10	60	14	19	5,5	4	15,0	5,4	**34,00**
06071035	75 x 60 x 80, M12	80	15	25	8,0	4	20,0	15,0	**62,00**

Fühlhebel-Feinmessgeräte-Satz, mit Magnetständer — S511

Dial test indicator and small univ. dial support, set with magnetic base

- **im Kunststoffkoffer 24,5 x 12,5 x 5 cm**
- in solid case 24.5 x 12.5 x 5 cm

Bestell-Nr. Order-No.	Inhalt Content		Euro/Satz Euro/Set
01005022	1 x Fein-Messtaster 0 - 0,8 mm, ø 32 mm, Ablesung 0,01 mm (Nr. 01025050) 1 x Magnet-Klein-Messstativ, mit Zentralklemmung, Gesamthöhe 185 mm, Magnetkraft 10 kg, (Nr. 06071001)	1 x Test indicator 0 - 0.8 mm, ø 32 mm, reading 0,01 mm (Nr. 01025050) 1 x Dial support, with central clamping, total height 185 mm, magnetic force 10 kg, (Nr. 06071001)	122,00

Verlängerung für Magnetstative mit Gewinde M8 — 564/10

Extension for magnetic dial supports, with thread M 8

- **zur Verlängerung der Standsäule**
- **geeignet für alle Stative mit M8 Gewinde**
- for extension of the column
- usable for all dial support with thread M8

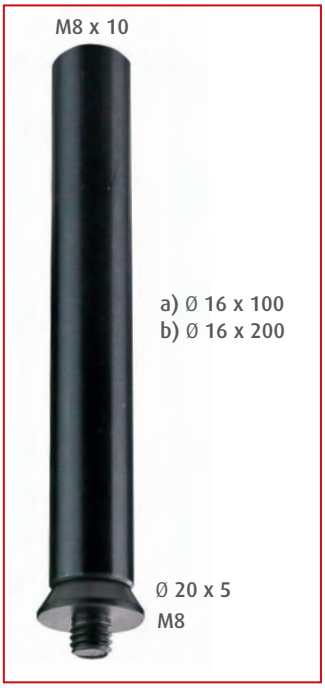

Lieferung: nur Verlängerung ohne Gestänge und Magnet

Delivery: Extension only, without column and magnetic

Beispiel / sample

Verlängerung/Extension

Bestell-Nr. Order-No.	Maß L x Ø Size mm	Euro/St. Euro/Pc.
06071038	100 x ø 16	11,00
06071039	200 x ø 16	13,00

Technische und optische Änderungen vorbehalten! All rights of technical and optical changing reserved!

Messstativ mit Zentralklemmung, mechanisch, Vakuum-Sockel 531

Dial supports with central clamping, mechanical and vacuum socket

- **mit Feineinstellung**
- **für Messuhr mit 8 mm Aufnahme**
- **mit Vakuum-Sockel**

- with fine adjustment
- for dial with 8 mm shank housing with dovetail guide
- with vacuum socket

Bestell-Nr. Order-No.	Gesamtlänge Total length mm	Sockel ø Base ø mm	Euro/St. Euro/Pc.
06070004	256	90	**72,00**

Universal-Magnethalter mit Prisma, magnetisch

MADE IN GERMANY 532

Universal magnetic fixture, with V-prisma, magnetic

- **mit prismatischer Sohle**
- **Halterarm schwenkbar**
- **Aufnahme 8 H6, 70 x 35 x 25 mm**

- with prismatic base
- with rotatable arm, shank 8 H6,
- measurements 70 x 35 x 25 mm

Bestell-Nr. Order-No.		Euro/St. Euro/Pc.
06070005	mit Prisma und Magnet / with prisma and magnet	**170,00**

Universal-Magnethalter

MADE IN GERMANY 533

Universal magnetic fixture

- **Halterarm schwenkbar**
- **Aufnahme 8 H6, 70 x 35 x 25 mm**

- with rotatable arm, shank 8 H6,
- measurements 70 x 35 x 25 mm

Bestell-Nr. Order-No.		Euro/St. Euro/Pc.
06070015	mit Magnet / with magnet	**115,00**

Mess-Stativ mit flexiblem Gestänge und Klemmzange, für Messuhren, 8 mm Aufnahme 534

Flexible dial supports with clamp, for dial 8 mm shank

Messuhr nicht im Lieferumfang enthalten
dial not included

- **mit mechanischer Zentralklemmung**
- **mit Feineinstellung**
- **für Messuhr mit 8 mm Aufnahme (nicht im Lieferumfang enthalten)**
- **mit Klemmzange**

- with central mechanical clamping
- fine adjustment
- for dials 8 mm shank not included
- with clamp

Bestell-Nr. Order-No.	Gesamthöhe Total height mm	für Rohr bis for rod up mm	für Blech bis for blade up to mm	Euro/St. Euro/Pc.
06070020	300	15	10	**44,00**

LED-Leuchte mit Magnetfuß 535

LED Lamp with magnetic base

- **LED Leuchte**
- **Neigungswinkel verstellbar**
- **flexibles Gestänge**
- **mit rundem Dauermagnet**

- LED lamp
- direction adjusteable
- with permament magnetic base

Bestell-Nr. Order-No.	Gesamthöhe Total height mm	Fuß Base (ø x H) mm	Magnetkraft Magnet force kg	Euro/St. Euro/Pc.
06070021	210	ø 30 x 27, M4	30	**37,00**

LED-Leuchte mit Magnetfuß und verstellbarer Brennweite 536

LED Lamp with magnetic base and adjustable focal lenght

- **LED Leuchte**
- **Neigungswinkel verstellbar**
- **mit rundem Dauermagnet**

- LED lamp
- direction adjusteable
- with permament magnetic base

Bestell-Nr. Order-No.	Fuß Base (ø x H) mm	Magnetkraft Magnet force kg	Euro/St. Euro/Pc.
06070022	ø 30 x 27, M4	15	**47,00**

Kühlmittelschlauch mit Magnetfuß 563/1

10

Magnetic base quick-lock coolant hose system

- **Magnetfuß mit Ein/Aus-Schalter**
- **80 kg Haftkraft**
- **Strahler ø 6 mm**
- **Strahlschläuche 340 mm**

- magnetic base with on/off
- 80 kg magnet force
- coolant hose ø 6 mm
- length 340 mm

Bestell-Nr. Order-No.	Strahler Coolant hose	Magnetkraft Magnet force kg	Euro/St. Euro/Pc.
06071030	1 x	80	**65,00**
06071031	2 x	80	**71,00**
06071032	3 x	80	**83,00**

Präzisions-Messtisch S22/1

Precision dial bench stand

- **mit runder Auflagefläche, gehärtet, geschliffen und geläppt**
- **Säule 22 mm Ø, Aufnahme 8 H7**
- **Tischfläche ø 50 mm**
- **Messhöhe 100 mm**
- **Gesamthöhe 220 mm**

- with round table surface, hardened, ground and lapped
- range 100 mm, shank 8 mm
- column Ø 28 mm
- total height 207 mm
- table ø 50 mm

Bestell-Nr. Order-No.	Messbereich Range mm	Aufnahme Shank mm	Messtisch Table mm	Euro/St. Euro/Pc.
06069006	100	8	ø 50	**188,00**

Präzisions-Messtisch S35/1

Precision dial bench stand

- **mit rechteckiger Auflagefläche, gehärtet, geschliffen und geläppt, mit Staubnuten**
- **Aufnahme 8 H7**

- with square table surface, hardened, ground and lapped, with dust grooves
- shank 8 mm

06069009

Bestell-Nr. Order-No.	Messbereich Range mm	Aufnahme Shank mm	Messtisch Table mm	Säule Column mm	Querarm Meas . arm mm	Euro/St. Euro/Pc.
06069007	100	8	60 x 68	22	ø 18 x 140	**230,00**
06069008	150	8	115 x 98	28	ø 18 x 190	**265,00**
06069009	**Gestänge einzeln, ø 28 x 240, M8, Querarm 18 x 190 mm** / Colum single					**150,00**

Messtisch mit Granitplatte, Güte 0 — S39/3

Dial bench gauges with granit plate degree 0

- **mit Granitplatte Güte 0**
- **mit Feineinstellung**
- **Aufnahme 8 H7**
- **Ausladung 120 mm**

- with granit plate degree 0
- with fine adjustment
- shank 8 mm
- overhang 120 mm

Bestell-Nr. Order.-No.	Messbereich Range mm	Aufnahme Shank mm	Messtisch Table mm	Säule Column ø mm	Euro/St. Euro/Pc.
06069014	200	8 H7	300 x 200	30	**195,00**

Messtisch mit Granitplatte, Güte 0 — S37

Dial bench gauges with granit plate degree 0

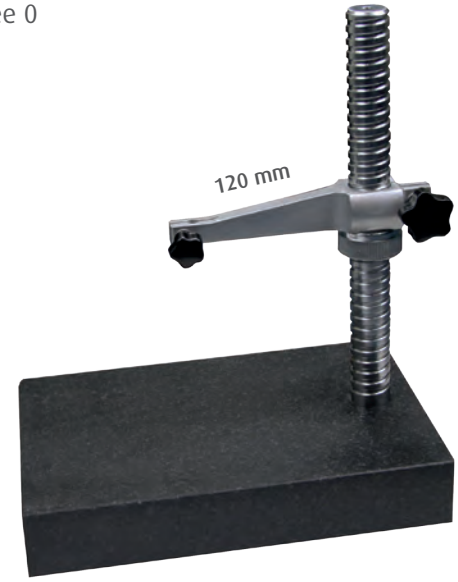

- **mit Granitplatte Güte 0**
- **Aufnahme 8 H7**
- **Ausladung 120 mm**

- with granit plate degree 0
- shank 8 mm
- overhang 120 mm

Bestell-Nr. Order.-No.	Messbereich Range mm	Aufnahme Shank mm	Messtisch Table mm	Säule Column ø mm	Euro/St. Euro/Pc.
06069017	250	8 H7	300 x 200 x 50	35	**325,00**

Adapter mit Gewinde M8 zu M10

Thread adapter with M8 to M10 thread

- **Innen-Gewinde-Adapter M8/M10**
- **für die Aufnahme von Stativen mit M10-Gewinde auf einem Magnetfuß oder Granitplatte mit M8-Gewinde**

- Inside screw thread adapter
- for dial support with M10 screw thread magnetic base or granit plates with M8 screw thread

Bestell-Nr. Order-No.	Maß Size mm	Euro/St. Euro/Pc.
06063075	ø 24 x 15	**15,50**

Präzisions-Messtisch, Platte aus Hartgestein (Granit), Güte 0 — S39/1

Precision dial bench stand with granite plate, degree 0

- **Auflagetisch aus Granit, Güte 0**
- **Säule mit Skalierung**
- **mit Feineinstellung**
- **Messuhraufnahme 8 H7**

- with granite measuring table, degree 0
- column with scale
- with fine adjustment
- for dial indicator with shaft 8 H7

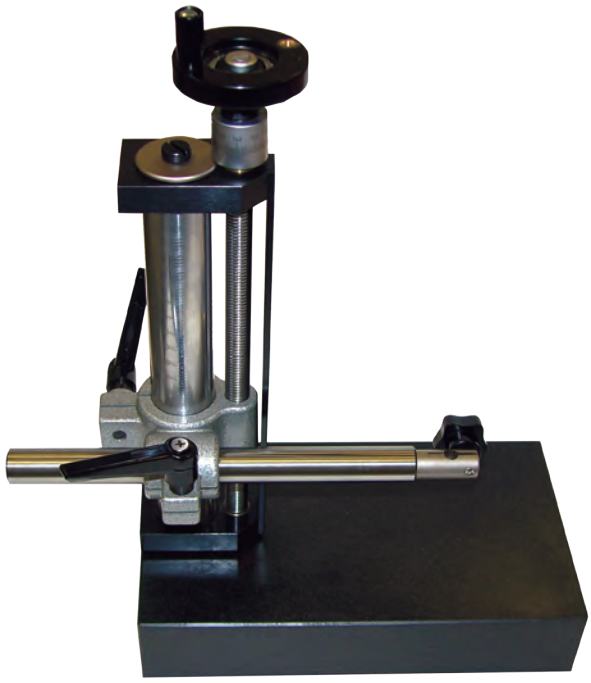

Säule 35 mm ø
Querarm 255 x 20 mm
Ausladung 200 mm

Bestell-Nr. Order-No.	Messhöhe Range mm	Aufnahme Shank mm	Messtisch (L x B x H mm) Table (l x w x h mm)	Euro/St. Euro/Pc.
06069012	160	8	250 x 160 x 50	**990,00**

Präzisions-Messtisch, Platte aus Hartgestein (Granit), Güte 0 — S39/2

Precision dial bench stand with granite plate, degree 0

- **Auflagetisch aus Granit, Güte 0**
- **Messuhraufnahme 8 H7**

- with granite measuring table, degree 0
- for dial indicator with shaft 8 H 7

Säule 28 ø
Querarm 18 x 190 mm

Bestell-Nr. Order-No.	Messhöhe Range mm	Aufnahme Shank mm	Messtisch (L x B x H mm) Table (l x w x h mm)	Euro/St. Euro/Pc.
06069013	150	8	300 x 200 x 50	**255,00**

Universal-Messständer S21

Universal dial indicator stand

- **mit prismatischer Sohle**
- **mit verstellbarem Auslegearm und Messuhrhalter**
- **mit Feineinstellung**
- **Messsäule 215 mm**
- **Sohle 220 x 58 x 35 mm**
- **Messuhraufnahme 8 H7**

- with prismatic steel base
- with adjustable arms
- with fine adjustment
- height 215 mm
- dimensions 220 x 58 x 35 mm
- for dial indicator with shaft 8 H7

Bestell-Nr. Order-No.	Messsäule Column mm	Querarm Meas. arm mm	Sohle (L x B x H mm) Base (l x w x h mm)	Euro/St. Euro/Pc.
06070000	215 x ø 14	200 x ø 12	220 x 58 x 35	**69,00**

Rundlaufprüfgerät S24

Bench center

- **Gestell und Reitstöcke aus Guss**
- **Höhe der Spitzen 176 mm**
- **Hub beweglicher Spitzen 8 mm**
- **mit Messstativ**
  - **Säule 12 x 176 mm,**
  - **Querarm 10 x 150 mm**
  - **Aufnahme 8 mm**

- base and tailstock from case iron
- height of center point 176 mm
- 8 mm adjustable gibs
- with dial indicator stand
  - column 12 x 176 mm,
  - measuring arm 10 x 150 mm
  - for dial indicator with shank 8 mm

= Speditionsware wegen Übergröße oder Übergewicht
delivery by special carrier due to oversize/weight

	Bestell-Nr. Order-No.	Messbereich Range mm	Gesamtlänge Total length mm	Genauigkeit Accuracy mm	Gewicht Weight kg	Euro/St. Euro/Pc.
	06066065	500	920	0,02	80	**1.550,00**
	06066066	1000	1420	0,02	85	**1.850,00**

Digital-Neigungsmessgerät mit Dauermagnet 581

Digital level with magnetic base

- **Rahmen aus rostfreiem Stahl**
- **mit Dauermagnet**
- **Messbereich: 4 x 90°**
- **Ablesung 0,05°, Genauigkeit 0,2° bis 15° und 0,5° von 15° bis 90°**
- **im Etui**

- case made of stainless steel
- with magnetic base
- range: 4 x 90°
- reading 0.05°, accuracy 0.2° until 15°, 0.5° von 15° - 90°
- in case

ON / OFF	●
HOLD-Funktion	●
ABS-Funktion	●
Stromversorgung	3 V CR 2032

Bestell-Nr. Order-No.	Messbereich Range °	L x H x B Length mm	Euro/St. Euro/Pc.
06071999	4 x 90 °	54 x 54 x 20	**130,00**

Digital-Neigungsmessgerät 571

Digital level

- **Rahmen aus Aluminium**
- **absoluter Nullpunkt bleibt immer im System erhalten**
- **Messbereich: 4 x 90°**
- **Ablesung 0,1°, Genauigkeit 0,2° bis 15° und 0,5° von 15° bis 90°**
- **im Etui**

- case made of aluminium
- absolute zero level remains in system
- range: 4 x 90°
- reading 0.1°, accuracy 0.2° until 15°, 0.5° von 15° - 90°
- in case

ON / OFF	●
HOLD-Funktion	●
ABS-Funktion	●
Stromversorgung	3 V CR 2032

Bestell-Nr. Order-No.	Messbereich Range °	Länge Length mm	Euro/St. Euro/Pc.
06071995	4 x 90 °	158	**110,00**

Digital-Neigungsmessgerät mit Magnet 570/10

Digital level with magnetic base

- **Gehäuse aus Kunststoff**
- **mit Dauermagnet-Sockel**
- **Anzeige klappbar**
- **Messbereich 2 x 90°, Ablesung 0,1°**
- **im Etui**

- case made of plastic
- with magnetic base
- folding display
- range: 2 x 90°, reading 0.1°
- in case

ON / OFF	●
HOLD-Funktion	●
ABS-Funktion	●
Stromversorgung	2 x AA

Bestell-Nr. Order-No.	Messbereich Range °	Abmessung Dimension (L x H x B) mm	Euro/St. Euro/Pc.
06071989	0-180°	56 x 59 x 33	**83,00**

Digital-Neigungsmessgerät mit Dauermagnet und Kunststoffrahmen 570/5

Digital level with permanent magnetic base

- **Gehäuse aus Kunststoff**
- **mit Dauermagnet-Sockel**
- **Ablesung 0,05°**
- **Genauigkeit 0,5°**
- **Anzeige immer in die richtige Richtung**

- case made of plastic
- with magnetic base
- reading 0.05°
- accuracy 0.5°
- display allways at correct direction

ON / OFF	●
HOLD-Funktion	
ABS-Funktion	
Stromversorgung	2 x AA

Bestell-Nr. Order-No.	Messbereich Range °	Abmessung Dimension (L x H x B) mm	Euro/St. Euro/Pc.
06071994	4 x 90°	55 x 56 x 19	**40,00**

Digital-Neigungsmessgerät mit Libelle, IP 54, mit Dauermagnet-Sockel 570/6

Digital level with spirit level, IP 54, with permanent magnet

Messfläche magnetisch
measuring base magnetic

- **Rahmen aus Aluminium**
- **mit Dauermagnet-Sockel**
- **Messbereich: ± 4 x 90°**
- **Ablesung 0,1°, Genauigkeit 0,2°**
- **im Etui**

- case made of aluminium with spirit level
- with magnetic base
- range: ± 4 x 90°
- reading 0.1°, accuracy 0.2°
- in etui

ON / OFF	●
HOLD-Funktion	●
ABS-Funktion	●
Stromversorgung	3 V CR 2032

Bestell-Nr. Order-No.	Messbereich Range °	Abmessung Dimension (L x H x B) mm	Euro/St. Euro/Pc.
06071996	4 x 90°	50 x 64 x 33	**122,00**

Digital-Neigungsmessgerät, IP 54, mit Dauermagnet-Sockel 570/7

Digital level, IP 54, with permanent magnet

Messfläche magnetisch
measuring base magnetic

- **Rahmen aus Aluminium**
- **mit Dauermagnet-Sockel**
- **Messbereich: ± 4 x 90°**
- **Ablesung 0,1°, Genauigkeit 0,2°**
- **im Etui**

- case made of aluminium
- with magnetic base
- range: ± 4 x 90°
- reading 0.1°, accuracy 0.2°
- in etui

ON / OFF	●
HOLD-Funktion	●
ABS-Funktion	●
Stromversorgung	3 V CR 2032

Bestell-Nr. Order-No.	Messbereich Range °	Abmessung Dimension (L x H x B) mm	Euro/St. Euro/Pc.
06071997	4 x 90°	50 x 51 x 33	**102,00**

Digital-Neigungsmessgerät mit Prismafuß, IP 54, mit Dauermagnet-Sockel 570/8

Digital level with V-Prisma, IP 54, with permanent magnet

- **Rahmen aus Aluminium**
- **mit Dauermagnet-Sockel**
- **Messbereich: ± 4 x 90°**
- **Ablesung 0,1°, Genauigkeit 0,2°**
- **im Etui**

- case made of aluminium
- with magnetic base
- range: ± 4 x 90°
- reading 0.1°, accuracy 0.2°
- in etui

ON / OFF	●
HOLD-Funktion	●
ABS-Funktion	●
Stromversorgung	3 V CR 2032

Bestell-Nr. Order-No.	Messbereich Range °	Abmessung Dimension (L x H x B) mm	Euro/St. Euro/Pc.
06071998	4 x 90°	50 x 60 x 33	**122,00**

Digital-Neigungsmessgerät mit Prismafuß, IP 54, mit Dauermagnet-Sockel 570/6

Digital level with V-Prisma, IP 54, with permanent magnet

- **Rahmen aus Aluminium**
- **mit Dauermagnet-Sockel**
- **Messbereich: 4 x 90°**
- **Ablesung 0,1°, Genauigkeit 0,2°**
- **im Etui**

- case made of aluminium
- with magnetic base
- range: 4 x 90 °
- reading 0.1°, accuracy 0.2°
- in case

ON / OFF	●
HOLD-Funktion	●
ABS-Funktion	●
Stromversorgung	3 V CR 2032

Bestell-Nr. Order-No.	Messbereich Range °	Abmessung Dimension (L x H x B) mm	Euro/St. Euro/Pc.
06071093	4 x 90°	50 x 65 x 33	**122,00**

Präzisions-Wasserwaage, Ablesung 0,02 mm/m 0,1 mm/m oder 0,3 mm/m 570

Precision engineer's spirit levels, reading 0.02 mm/m, 0.1 mm/m or 0.3 mm/m

- **aus Grauguss, lackiert**
- **mit prismatischer Sohle**
- **mit Längs- und Querlibelle**
- **im Holzkasten**

- base of high grade cast iron
- with prismatic base
- with length and cross bubble level
- in wooden case

Abmessung Size mm	Gewicht Weight kg	Ablesung - Reading 0,02 mm/m Bestell-Nr. Order-No.	Euro/St. Euro/Pc.	Ablesung - Reading 0,1 mm/m Bestell-Nr. Order-No.	Euro/St. Euro/Pc.	Ablesung - Reading 0,3 mm/m Bestell-Nr. Order-No.	Euro/St. Euro/Pc.
150	1,2	**06072001**	**145,00**	**06072011**	**130,00**	**06072016**	**110,00**
200	1,9	**06072002**	**175,00**	**06072012**	**145,00**	**06072017**	**128,00**
300	2,8	**06072004**	**210,00**	**06072014**	**195,00**	**06072019**	**180,00**

Präzisions-Rahmen-Wasserwaage, Ablesung 0,02 mm/m, 0,1 mm/m oder 0,3 mm/m 580

Precision engineer's spirit levels, reading 0.02 mm/m, 0.1 mm/m or 0.3 mm/m

- **aus Grauguss, lackiert**
- **mit Längs- und Querlibelle**
- **im Holzkasten**

- base of high grade cast iron
- with length and cross bubble level
- in wooden case

100 mm 1 x prismatische Sohle, 3 x flache Auflage
100 mm 1 x prismatic base, 3 x flat base

ab 150 mm 2 x prismatische + 2 x flache Auflage
from 150 mm 2 x prismatic + 2 x flat base

Abmessung Size mm	Gewicht Weight kg	Ablesung - Reading 0,02 mm/m Bestell-Nr. Order-No.	Euro/St. Euro/Pc.	Ablesung - Reading 0,1 mm/m Bestell-Nr. Order-No.	Euro/St. Euro/Pc.	Ablesung - Reading 0,3 mm/m Bestell-Nr. Order-No.	Euro/St. Euro/Pc.
100 x 100	1,4	-	-	-	-	**06072040**	**140,00**
150 x 150	2,5	**06072026**	**205,00**	**06072036**	**170,00**	**06072041**	**160,00**
200 x 200	4,1	**06072027**	**215,00**	**06072037**	**180,00**	**06072042**	**170,00**
300 x 300	9,0	**06072028**	**240,00**	**06072038**	**290,00**	**06072043**	**235,00**

Präzisions-Wasserwaage, Ablesung 0,02 mm/m, „TOP" 572

10

Precision engineer's spirit levels, reading 0.02 mm/m, TOP

- **aus Grauguss**
- **mit prismatischer Sohle**
- **mit Längs- und Querlibelle**
- **im Holzkasten**

- base of high grade cast iron
- with prismatic base
- with length and cross bubble level
- in wooden case

Rückseite / back

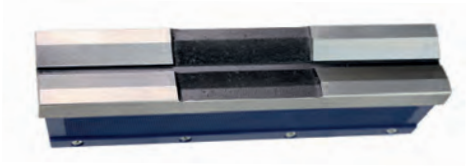

Bestell-Nr. Order-No.	Abmessung Size mm	Ablesung Reading	Gewicht Weight kg	Euro/St. Euro/Pc.
06027021	150	0,02	1,2	**210,00**
06027022	300	0,02	2,8	**240,00**

 – Technische und optische Änderungen vorbehalten! All rights of technical and optical changing reserved!

Präzisions-Schleif- und Kontrollschraubstock S54

Precision toolmarkers vise

- **mit Gewindespindel**
- **mit waagerecht und senkrecht eingeschliffenen Prismen**
- **Genauigkeit 0,005 mm/100 mm**

- with spindle clamp
- vertical and horizontal grounded prism
- accuracy: 0.005 mm/100 mm

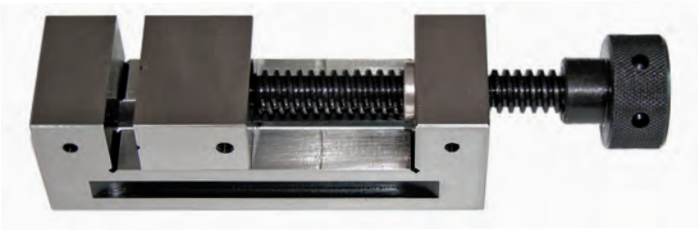

Bestell-Nr. Order-No.	Backenbreite Jaw width mm	Spannweite Jaw opening mm	Backenhöhe Jaw height mm	Gesamtlänge Total width mm	Gewicht Weight kg	Euro/St. Euro/Pc.
06066050	50	60	25	155	2,1	**155,00**
06066051	73	100	35	210	5,6	**198,00**
06066052	100	127	45	260	15,0	**315,00**
06066053	125	160	50	300	19,5	**460,00**

Präzisions-Schleif- und Kontrollschraubstock S55

Precision toolmarkers vise

- **mit Schnellverstellung**
- **mit waagerecht und senkrecht eingeschliffenen Prismen**
- **Genauigkeit 0,005 mm/100 mm**

- with quick clamp
- vertical and horizontal grounded prism
- accuracy: 0.005 mm/100 mm

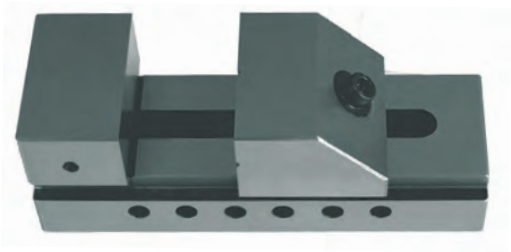

Bestell-Nr. Order-No.	Backenbreite Jaw width mm	Spannweite Jaw opening mm	Backenhöhe Jaw height mm	Gesamtlänge Total width mm	Gewicht Weight kg	Euro/St. Euro/Pc.
06066055	25	25	10	65	0,2	**87,00**
06066056	50	70	25	140	1,6	**115,00**
06066057	75	100	35	190	3,9	**145,00**
06066058	100	125	45	246	9,5	**245,00**
06066059	125	160	50	285	15,2	**365,00**

Sinus-Schraubstock mit Schnellverstellung S56

Sin vise with quick clamp

- **Sinus-Schraubstock**
- **mit Schnellverstellung**
- **mit waagerecht und senkrecht eingeschliffenen Prismen**
- **Genauigkeit 0,005 mm/100 mm**

- sine vise
- with quick clamp
- vertical and horizontal grounded prism
- accuracy: 0.005 mm/100 mm

Bestell-Nr. Order-No.	Backenbreite Jaw width mm	Spannweite Jaw opening mm	Backenhöhe Jaw height mm	Gesamtlänge Total width mm	Gewicht Weight kg	Euro/St. Euro/Pc.
06066060	50	65	25	140	2,7	**195,00**
06066061	73	100	35	190	6,6	**260,00**
06066062	100	125	45	245	15,0	**475,00**

Prismen-Paar mit Spannbügel, DIN 876/0, gehärtet, DIN 876/0 541

V-blocks , hardened, DIN 876/0

- **mit Spannbügel**
- **Prismen-Paar DIN 876/0**
- **aus Spezialstahl, paarweise bearbeitet**
- **Einschnittwinkel 90°**
- **Genauigkeit 0,008 mm**

- with clamp
- DIN 876/0
- made of special steel
- 90° grooves
- accuracy 0.008 mm

Bestell-Nr. Order-No.	Abmessung (L x B x H) mm Size (L x W x H) mm	für Welle ø for shaft mm	Gewicht Weight kg	Euro/Paar Euro/pair	Ersatzspannbügel Paar / Spareclamp pair Bestell-Nr. / Order-No.	Euro/Paar Euro/pair
06065020	45 x 40 x 36	5 - 20	1,1	**85,00**	**06065026**	**23,00**
06065021	70 x 45 x 40	5 - 25	1,8	**120,00**	**06065027**	**24,00**
06065023	70 x 63 x 45	5 - 32	3,0	**165,00**	**06065028**	**26,00**
06065022	125 x 90 x 70	5 - 45	10,3	**235,00**	**06065029**	**29,00**

Prismen-Paar mit Spannbügel, gehärtet, DIN 876/1 544

V-block, hardened, DIN 876/1

- **Prismen-Paare aus Spezialstahl**
- **paarweise geschliffen**
- **Klemmnuten und seitliche Bügel**
- **Einschnittwinkel 90°**
- **Genauigkeit DIN 876/1**

- V-blocks, made of special steel, hardened
- ground in matched pairs
- grooves and side clamps
- 90° grooves
- accuracy DIN 876/1

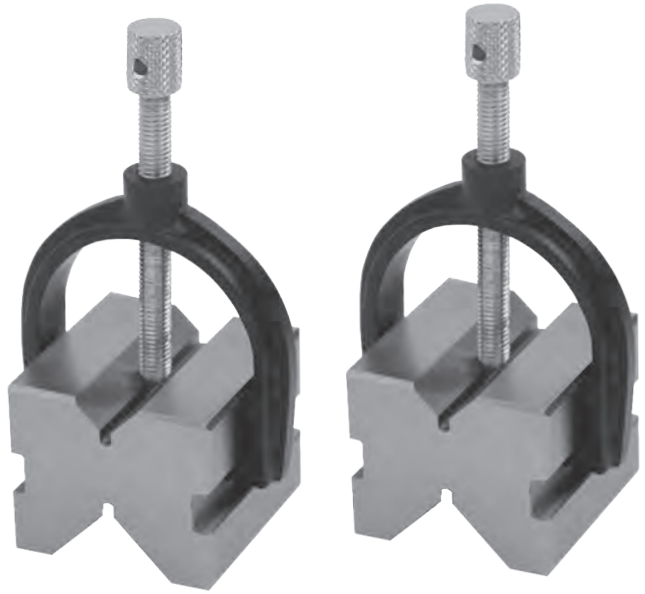

Bestell-Nr. Order-No.	Abmessung (L x B x H) mm Size (L x W x H) mm	für Welle ø for shaft mm	Gewicht Weight kg	Euro/Paar Euro/pair
06065060	45 x 40 x 35	5 - 25	0,68	**80,00**
06065061	70 x 45 x 40	5 - 38	1,50	**100,00**

 – Technische und optische Änderungen vorbehalten! All rights of technical and optical changing reserved!

Prismen, paarweise oder einzeln, gehärtet, DIN 876/0 549

V-block, hardened, DIN 876/0, pair or single

- **Prismen-Paare aus Spezialstahl (57-60HRC)**
- **paarweise geschliffen**
- **obere Innenbügel anschraubbar**
- **Genauigkeit 0,01 mm, DIN 876/0**

- V-blocks, made of special steel, hardened (57-60 HRC)
- ground in matched pairs
- screwed upper inside clamping
- accuracy 0,01 mm, DIN 876/0

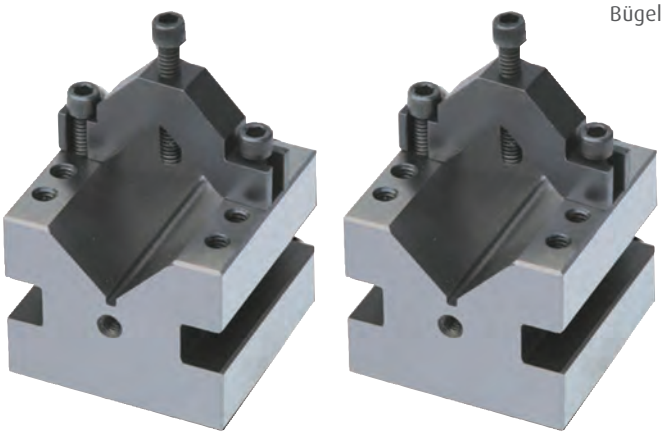

Bügel anschraubbar/ screwed clamping

		Einzeln / single		Paar / pair	
Abmessung (L x B x H) mm Size (L x W x H) mm	für Welle ø for shaft mm	**Bestell-Nr. Order-No.**	**Euro/St. Euro/pc.**	**Bestell-Nr. Order-No.**	**Euro/Paar Euro/pair**
63 x 63 x 50	5 - 41	**06065071**	**90,00**	**06065070**	**180,00**

Prismen-Paar mit Spannbügel, gehärtet, DIN 876/0 545

V-block, hardened, DIN 876/0

- **aus Spezialstahl, gehärtet (55-60HRC)**
- **paarweise geschliffen**
- **Nuten oben und unten für Innen-klemmung, anschraubbar**
- **Einschnittwinkel 90°**
- **Genauigkeit 0,008 mm, DIN 876/0**

- V-blocks, made of special steel, hardened (55-60 HRC)
- ground in matched pairs
- groves up and down for inside clamping, screwed
- 90° grooves
- accuracy 0,008 mm, DIN 876/0

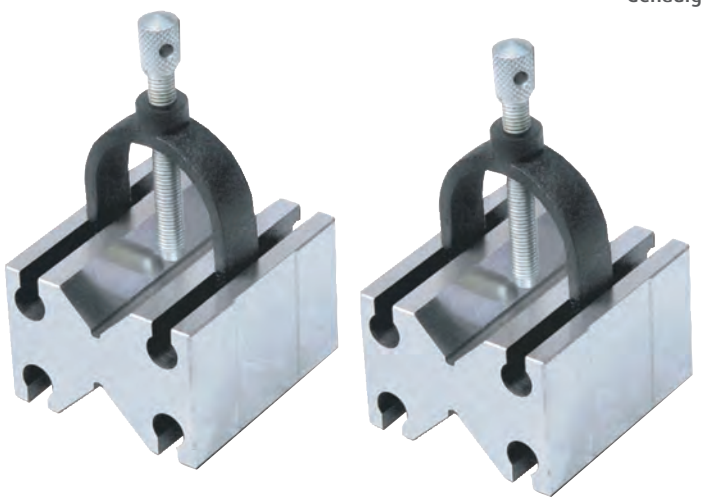

Bestell-Nr. Order-No.	Abmessung (L x B x H) mm Size (L x W x H) mm	für Welle ø for shaft mm	Gewicht Weight kg	**Euro/Paar Euro/pair**
06065065	70 x 63 x 45	5 - 38	1,30	**140,00**
06065066	125 x 88 x 70	5 - 50	2,10	**360,00**

Magnet-Mess- und Spannprismenpaar, Genauigkeit 0,005 mm, gehärtet 542

Magnetic V-block pair, accuracy 0.005 mm, hardened

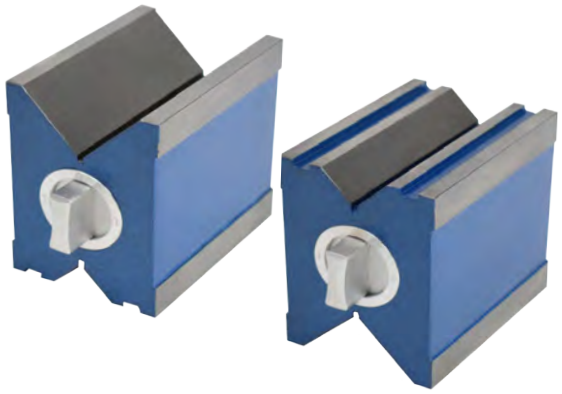

- **paarweise bearbeitet, gehärtet**
- **mit Magnet, ein- und ausschaltbar**
- **Einschnittwinkel 90°**
- **seitliche Anschlagfläche 90°**
- **Stirnseite 90°, mit zuschaltbarer Magnetkraft**
- **Genauigkeit 0,005 mm**

- paired finished, hardened
- with magnet, on and off switch
- 90° grooves
- 90° on the side
- front end 90°, magnet force switchable
- accuracy 0.005 mm

Bestell-Nr. Order-No.	Abmessung (L x B x H) mm Size (L x W x H) mm	Magnetkraft Magnetic force kg	Parallelität Parallelismus mm	für Wellen for shaft ø mm	Gewicht Weight kg	Euro/Paar Euro/pair
06065048	80 x 67 x 96	100	0,005	6 - 66	5,5	**780,00**
06065049	100 x 70 x 96	120	0,005	6 - 72	7,4	**1.100,00**

Magnet-Mess- und Spannprisma, Genauigkeit 0,01 mm, gehärtet 540/5

Magnetic V-blocks, accuracy 0.01 mm, hardened

- **mit Magnet, ein- und ausschaltbar**
- **100 kg Magnet-Nennkraft**
- **Einschnittwinkel 90°**
- **Genauigkeit 0,01 mm**

- with magnet, on and off switch
- nominal force 100 kg
- 90° grooves
- accuracy 0.01 mm

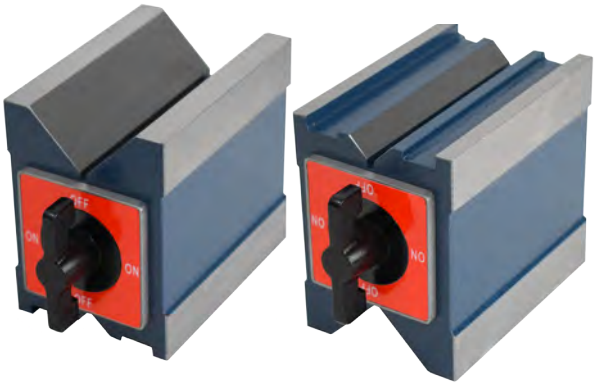

Bestell-Nr. Order-No.	Abmessung (L x B x H) mm Size (L x B x H) mm	Magnetkraft Magnetic force kg	für Wellen for shaft ø mm	Gewicht Weight kg	Euro/St. Euro/Pc.
06065025	100 x 70 x 95	100	6 - 66	3,7	**125,00**

Magnetprismen, Spezialstahl, DIN 876/1, Genauigkeit 0,01 mm, paarweise oder einzeln 569

10

Magnetic V-block, special steel hardened, DIN 876/0, accuracy 0.01 mm, pair or single

- **Einzeln oder paarweise geschliffen**
- **Schaltmagnet 100 kg**
- **zwei Einschnittwinkel 90°**
- **Genauigkeit 0,01 mm, DIN 876/1**
- **seitliche Anschlagfläche 90°**
- **100 kg Magnet-Nennkraft**

- single or pairwise groud
- switched magnets force 100 kg
- two 90° grooves
- accuracy 0.01 mm, DIN 876/1 90° on the side
- nominal force 100 kg

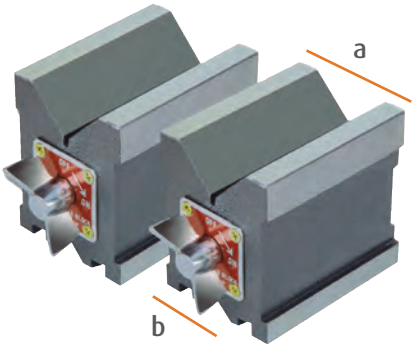

			Einzeln / single		Paar / pair	
Abmessung (L x B x H) mm Size (L x W x H) mm	a mm	b mm	Bestell-Nr. Order-No.	Euro/St. Euro/pc.	Bestell-Nr. Order-No.	Euro/Paar Euro/pair
70 x 54 x 73	38	19	**06065076**	**95,00**	**06065075**	**190,00**
100 x 70 x 95	50	19	**06065078**	**125,00**	**06065077**	**250,00**

 – Technische und optische Änderungen vorbehalten! All rights of technical and optical changing reserved!

Prismen-Paare, Genauigkeit 0,008 mm, gehärtet, DIN 876/0 547

V-Blocks, DIN 876/0, hardened, accuracy 0.008 mm

- **Prismen-Paar DIN 876/0**
- **aus Spezialstahl gehärtet, paarweise bearbeitet**
- **Einschnittwinkel 90°**
- **Genauigkeit 0,008 mm**

- DIN 876/0
- made of special steel, hardened
- 90° grooves
- accuracy 0.008 mm

Bestell-Nr. Order-No.	Abmessung (L x B x H) mm Size (L x W x H) mm	für Welle ø for shaft mm	Gewicht Weight kg	Euro/Paar Euro/pair
06065030	75 x 40 x 30	5 - 40	1,8	**98,00**
06065031	100 x 47 x 30	5 - 55	3,0	**135,00**
06065032	150 x 50 x 45	5 - 60	5,6	**210,00**
06065033	200 x 65 x 55	5 - 75	10,9	**310,00**

Prismen-Paar, Genauigkeit 0,016 mm, gehärtet, DIN 876/1 547/1

V-Blocks, DIN 876/1, hardened, accuracy 0.016 mm

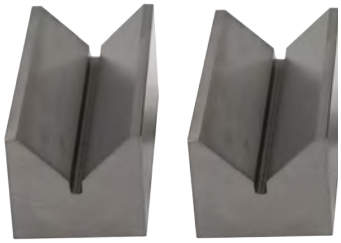

- **Prismen-Paar DIN 876/1**
- **aus Spezialstahl gehärtet, paarweise bearbeitet**
- **Einschnittwinkel 90°**
- **Genauigkeit 0,016 mm**

- DIN 876/1
- made of special steel, hardened
- 90° grooves
- accuracy 0.016 mm

Bestell-Nr. Order-No.	Abmessung (L x B x H) mm Size (L x W x H) mm	für Welle ø for shaft mm	Gewicht Weight kg	Euro/Paar Euro/pair
06065035	75 x 40 x 30	5 - 40	1,8	**85,00**
06065036	100 x 47 x 30	5 - 55	3,0	**145,00**
06065037	150 x 50 x 45	5 - 60	5,6	**168,00**
06065038	200 x 65 x 55	5 - 75	10,9	**245,00**

Prismen-Paar, Genauigkeit 0,064 mm, gehärtet, DIN 876/3 547/3

V-Blocks, DIN 876/3, hardened, accuracy 0.064 mm

- **Prismen-Paar DIN 876/3**
- **aus Spezialstahl gehärtet, paarweise bearbeitet**
- **Einschnittwinkel 90°**
- **Genauigkeit 0,064 mm**

- DIN 876/3
- made of special steel, hardened
- 90° grooves
- accuracy 0.064 mm

Bestell-Nr. Order-No.	Abmessung (L x B x H) mm Size (L x W x H) mm	für Welle ø for shaft mm	Gewicht Weight kg	Euro/Paar Euro/pair
06065040	75 x 40 x 30	5 - 40	1,8	**73,00**
06065041	100 x 47 x 30	5 - 55	3,0	**95,00**
06065042	150 x 50 x 45	5 - 60	5,6	**135,00**
06065043	200 x 65 x 55	5 - 75	10,9	**189,00**

Prismen-Paar, Güte 0 = 0,008 mm, gehärtet, DIN 876/0 546

V-block, degree 0 = 0.008 mm, hardened

- **Prismen-Paare aus Spezialstahl**
- **paarweise bearbeitet u. gehärtet**
- **Einschnittwinkel 90°**
- **Genauigkeit 0,008 mm = DIN 876/0, mit Spannschlitz**

- V-blocks, made of special steel, hardened
- 90° grooves, pairwise machined
- accuracy 0.008 mm = DIN 876/0

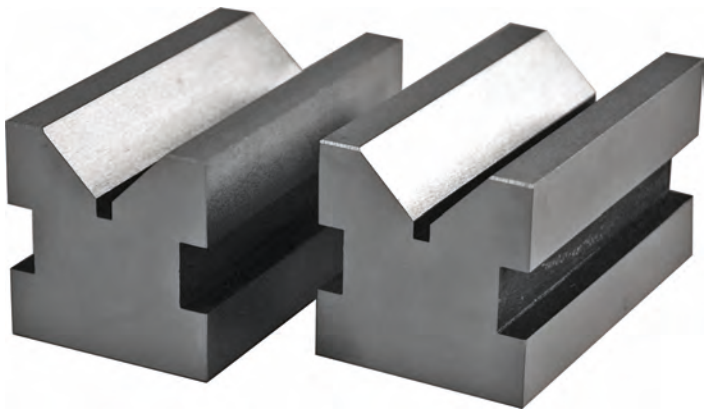

Bestell-Nr. Order-No.	Abmessung (L x B x H) mm Size (L x W x H) mm	für Welle ø for shaft mm	Gewicht Weight kg	Euro/Paar Euro/pair
06065045	75 x 40 x 40	5 - 40	1,6	**90,00**
06065046	100 x 45 x 45	6 - 45	2,8	**115,00**
06065047	150 x 55 x 55	8 - 55	6,0	**195,00**

Dreifach-Prismen-Paare 548

Triple V-Blocks

- **3-fach Prismen-Paare aus Spezialstahl**
- **paarweise bearbeitet u. gehärtet**
- **3 x Einschnittwinkel je 90°**
- **Genauigkeit 0,01 mm**

- Triple-V-blocks, made of special steel, hardened
- 3 x grooves angle every 90°, pairwise machined
- accuracy 0.01 mm

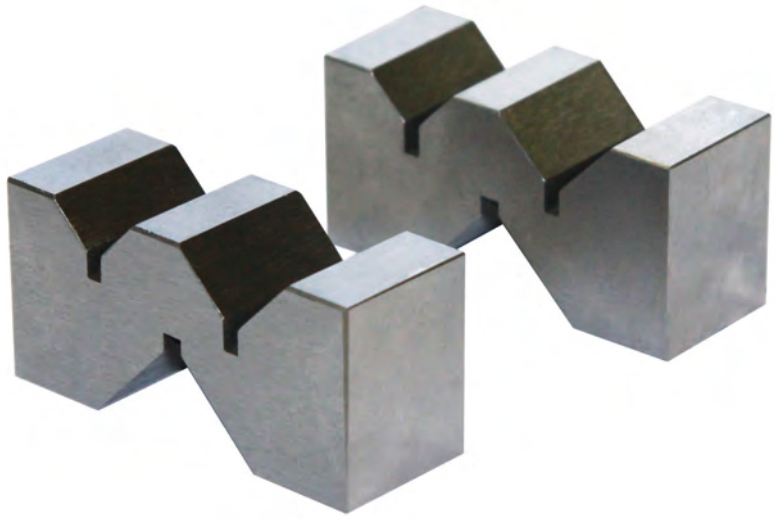

Bestell-Nr. Order-No.	Abmessung (L x B x H) mm Size (L x W x H) mm	für Welle ø for shaft mm	Gewicht Weight kg	Euro/Paar Euro/pair
06065050	50 x 19 x 24	5 - 33	0,3	**90,00**
06065051	75 x 24 x 35	6 - 45	0,4	**135,00**
06065052	100 x 33 x 52	8 - 60	0,6	**160,00**
06065053	125 x 44 x 69	8 - 75	0,7	**220,00**

 All rights of technical and optical changing reserved!

Kontrollplatten aus Grauguss, eng geschabt, Rippenkonstruktion, DIN 876/3 520

Cast iron plates, DIN 876/3, seraped, heavy ripped construction

- **aus Grauguss**
- **Genauigkeit nach DIN 876/3**

- made of case iron
- accuracy DIN 876/3

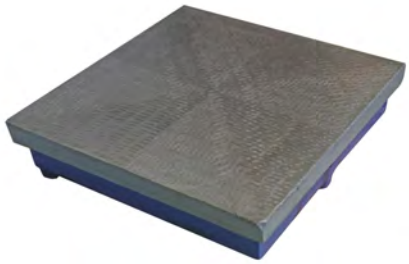

= Speditionsware wegen Übergröße oder Übergewicht
delivery by special carrier due to oversize/weight

Bestell-Nr. Order-No.	Abmessung (LxB) mm Size (LxW) mm	Plattenstärke mm	Rippenhöhe mm	Gesamthöhe Total height mm	Gewicht Weight kg	Euro/St. Euro/Pc.
06064000	200 x 200	25	35	60	7	**178,00**
06064001	250 x 250	25	35	60	10	**210,00**
06064002	300 x 200	25	35	60	8	**240,00**
06064003	300 x 300	25	35	60	12	**260,00**
06064004	400 x 300	25	35	60	13	**285,00**
06064005	400 x 400	25	40	65	17	**315,00**
06064006	500 x 400	25	40	65	28	**400,00**
06064007	500 x 500	25	40	65	30	**430,00**
06064008	600 x 400	25	40	65	36	**490,00**
06064009	600 x 500	25	65	90	40	**500,00**
06064011	800 x 500	25	75	100	50	**965,00**
06064012	800 x 600	25	75	100	70	**1.350,00**
06064014	1000 x 800	25	75	100	150	**2.300,00**
06064015	1000 x 1000	25	155	180	200	**2.500,00**

Untergestell für Kontrollplatten aus Grauguss

MADE IN GERMANY 529

Stand for cast iron plates

- **Gestell aus massivem Winkeleisen, geschweißt, lackiert**
- **mit Justierschrauben in den unteren Füßen**

- stand made of steel
- with adjustable screws

Nur in Verbindung mit einer Kontrollplatte bestellbar
only be ordered in conjunction with control plate

mit Stellschrauben /
with adjustable screw

= Speditionsware wegen Übergröße oder Übergewicht
delivery by special carrier due to oversize/weight

Bestell-Nr. Order-No.	Abmessung (LxB) mm Size (LxW) mm	Gesamthöhe Total height mm	Gewicht Weight kg	Euro/St. Euro/Pc.
06064060	400 x 400	900	18	**400,00**
06064061	500 x 400	900	18	**420,00**
06064062	500 x 500	900	19	**430,00**
06064063	600 x 400	900	21	**435,00**
06064064	600 x 500	900	22	**410,00**
06064066	800 x 500	900	24	**490,00**
06064067	800 x 600	900	26	**510,00**
06064069	1000 x 800	900	30	**730,00**
06064070	1000 x 1000	900	33	**770,00**

Mess- und Kontrollplatten aus dunklem Granit, DIN 876/0 518

Granit plates, made of dark granit, DIN 876/0

- **aus dunklem Granit**
- **Genauigkeit nach DIN 876/0**

- made of dark granit
- accuracy DIN 876/0

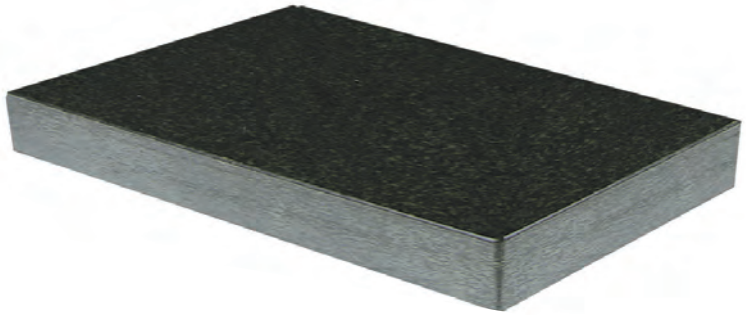

= Speditionsware wegen Übergröße oder Übergewicht
delivery by special carrier due to oversize/weight

Bestell-Nr. Order-No.	Abmessung (L x B x H) mm Size (LxWxH) mm	Gewicht Weight kg	Euro/St. Euro/Pc.
06063030	300 x 300 x 50	14,0	140,00
06063031	400 x 250 x 50	16,0	150,00
06063032	400 x 400 x 100	35,0	230,00
06063033	630 x 400 x 100	76,0	425,00
06063034	630 x 630 x 100	155,0	525,00
06063035	800 x 500 x 100	156,0	725,00
06063036	1000 x 630 x 100	284,0	1.150,00
06063037	1200 x 800 x 150	450,0	1.950,00

Untergestell für Mess- und Kontrollplatten aus Granit U518

Stand for granit plates

- **Gestell aus massivem Winkelprofilen, geschweißt**
- **mit Justierschrauben**

- stand made of steel
- with adjustable screw
- welded

Höhe / height
mit Stellschrauben /
with adjustable screw

ø 21 mm Auflage /
overlay

mit Stellschrauben im Fuß /
with adjustable screw

= Speditionsware wegen Übergröße oder Übergewicht
delivery by special carrier due to oversize/weight

Bestell-Nr. Order-No.	Für Abmessung (L x B x H) mm For size (LxWxH) mm	Gewicht Weight kg	Höhe Height mm	Euro/St. Euro/Pc.
06063050	630 x 400 x 100	18,0	810	400,00
06063051	630 x 630 x 100	19,0	810	400,00
06063052	800 x 500 x 100	20,0	810	450,00
06063053	1000 x 630 x 100	21,0	810	550,00
06063054	1200 x 800 x 150	22,0	760	630,00

 – Technische und optische Änderungen vorbehalten! All rights of technical and optical changing reserved!

Tuschierpaste blau 550

Dressing paste blue

- **Tuschierpaste blau zur Oberflächenkontrolle, Gleichmäßigkeit der Farbschicht zeigt die Qualität der Bearbeitung an, entfernbar mit Hochleistungsreiniger**
- **250ml = 225 gr.**

- dressing paste for surface control, evenness of colour-coat shows the quality of machining, easy to remove with the special cleaner
- 250ml = 225 gr.

Bestell-Nr. Order-No.	Inhalt Content	Euro/St. Euro/Pc.
06064090	Tuschierpaste blau/Dressing paste blue 225 gr.	21,00

Hochleistungsreiniger, 5 Ltr. oder 1 Ltr. 551

Highly efficient cleaner, 5 ltr. or 1 ltr.

- **Hochleistungsreiniger zum Entfernen von Tuschierpaste, im Kanister mit 5 Ltr. oder Flasche mit 1 Ltr.**

- highly efficient cleaner for removing of dressing paste, supplied in canister, content 5 ltr. or bottle 1 ltr.

Bestell-Nr. Order-No.	Inhalt Content	Euro/St. Euro/Pc.
06064091	Hochleistungsreiniger 5 l / Cleaner 5 l	70,00
06064092	Hochleistungsreiniger 1 l / Cleaner 1 l	16,00

Anreiss - Fluid 553

Marking fluid

- **blau oder rot, zum Markieren von Metalloberflächen, leicht entfernbar mit Lösemittelspray, trocknet schnell, spiegelt nicht, haftet gut, Spray 400 ml**

- blue or red, for marks on metal surfaces, easy removable with special cleaner, drys quickly, non-reflective, excellent adhesion, supplied in spray can 400 ml

Bestell-Nr. Order-No.	Inhalt Content	Euro/St. Euro/Pc.
06064093	400 ml BLAU / BLUE	22,00
06064094	400 ml ROT / RED	22,00

Lösemittelspray 556

Cleaning spray

- **zur allgemeinen Reinigung, besonders zum Entfernen von Anreißfarben, hoch entzündlich, FCKW - frei, Spray 400 ml**

- for general cleaning jobs, especially for removing of marking ink, highly flammable, free of FCKW, 400 ml

10

Bestell-Nr. Order-No.	Inhalt Content	Euro/St. Euro/Pc.
06064095	Spray 400 ml	16,00

Hartgesteinspflege, 5 Ltr. oder 1 Ltr. 557

Wax for granit plates, 5 ltr or 1 ltr

- **Polymerwachs zur Pflege von Hartgesteinsplatten, die durch häufiges Reinigen stumpf geworden sind**

- polymer wax for cleaning of granit plates

Bestell-Nr. Order-No.	Inhalt Content	Euro/St. Euro/Pc.
06064096	Kanister 5 l (2 x 5 l)/ canister 5 l (2 x 5 l)	95,00
06064097	Flasche 1 l/bottle 1 l	20,00

Messen mit Höhenmess - und Anreissgerät

Measuring with height- and marking gauge

Anbringung von Messtastern
mount of the dial indicator

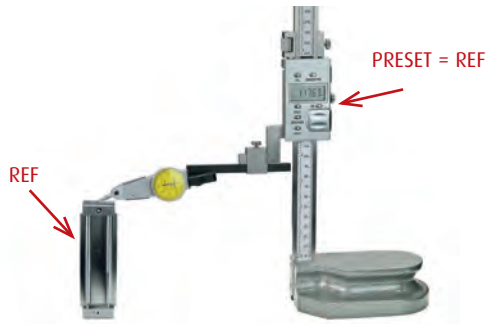

Auswählen des Referenzmaßes und Einstellung der PRESET-Taste des Höhenmessgerätes
select the reference gauge and setting of preset

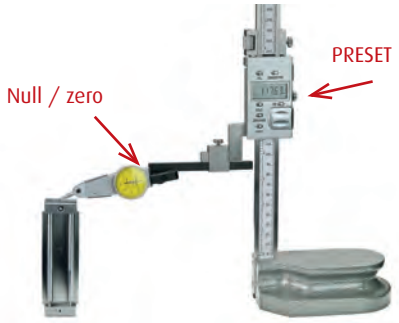

Messeinheit bewegen bis der Messtaster Null zeigt, dann PRESET drücken
moving the measuring unit until the dial indicator points zero and press preset

Werkstück unter den Tasterkopf legen und die Messeinheit bewegen bis der Messtaster Null zeigt Messwert ablesen
place the workpiece under the measuring point ans moving the measuring unit until the dial indicator points zero, read the measuring value

10

Messstative

Dial supports

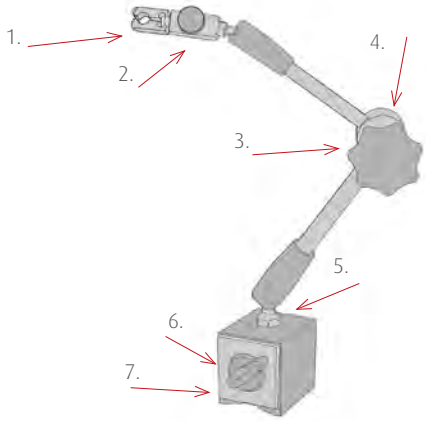

1. Messuhr-Befestigungsschraube	1. dial gauge clamping screw
2. Feineinstellung	2. fine adjustment
3. Zentralklemmung	3. tightening knob
4. Gelenke	4. cylinder joints
5. Befestigungsschraube	5. tightening screw
6. Schalter für Magnet	6. switch
7. Magnetfuß	7. magnetic base