MESSZEUGE GERMANY

PRÄZISE KALKULIERT

das besondere Angebot gültig bis 31.12.2019

ZERTIFIZIERT NACH DIN EN ISO 9001:2015 · REGISTRIER-NR. 12 100 12704 TMS

KATALOGAUSZUG NR. 22 GÜLTIG BIS 31.12.2019

DIGITALER MESSSCHIEBER MIT EXTRA GROSSER ANZEIGE

Kalibrierschein nach VDI/VDE/DGQ 2618 INKLUSIVE

- aus rostfreiem Stahl, gehärtet
- 4-fach Messung
- große Anzeige mit 17 mm Ziffernhöhe
- Messbereich 150 mm
- Genauigkeit 0,03 mm
- Ablesung 0,01 mm oder 0,0005“
- mm/inch-, Nullungs- u. Ein/Aus-Taste
- im Etui

42,- Euro

Bestell.-Nr. 92026036

DIGITALE DREIPUNKT-INNENMESSSCHRAUBE MIT MESSFLÄCHEN AUS HARTMETALL

- geeignet zur Messung von Sacklochbohrungen
- mit Hartmetall-Messflächen ab 12 mm
- Genauigkeit DIN 863

ab **260,- Euro**

Best-Nr.	Messbereich	Genauigkeit*	Euro/St.
92030150	6 - 8 mm	0,004	**310,-**
92030151	8 - 10 mm	0,004	**310,-**
92030152	10 - 12 mm	0,004	**310,-**
92030153	12 - 16 mm	0,005	**260,-**
92030154	16 - 20 mm	0,005	**260,-**
92030155	20 - 25 mm	0,005	**310,-**
92030156	25 - 30 mm	0,005	**310,-**
92030157	30 - 40 mm	0,005	**330,-**
92030158	40 - 50 mm	0,005	**350,-**
92030159	50 - 63 mm	0,005	**375,-**
92030160	62 - 75 mm	0,005	**395,-**
92030161	75 - 88 mm	0,005	**420,-**
92030162	87 - 100 mm	0,005	**430,-**

* Bei vollanliegenden Messflächen!

HOLD RB6

UNIVERSAL-WINKELMESSGERÄT MIT LUPE

- mit Lupe und Feineinstellung
- Ablesung mattverchromt
- parallaxfreie Ablesung
- Skala, 4 x 90°, Ablesung 1/12° = 5“
- mit Zusatzwinkel für kleinere Winkel
- im Etui

Best-Nr.	Messbereich	Euro/St.
95060005	150	**68,-**
95060006	200	**70,-**
95060007	300	**72,-**

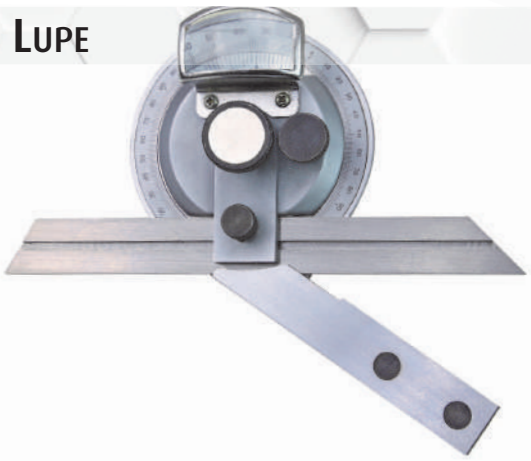

Klein-Messschieber

- aus rostfreiem Stahl, Monoblock
- mattverchromt, ganz gehärtet
- für 4-fach Messung geeignet
- im Etui

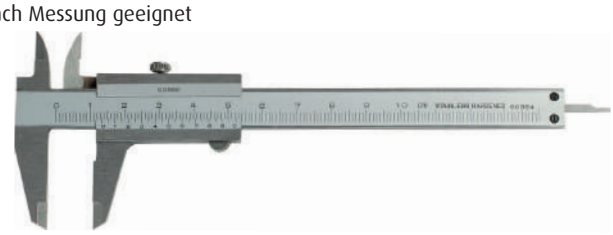

Best-Nr.	Messbereich	Nonius	Euro/St.
91004008	100	1/20 - 39	**18,-**
91004035	100	1/50 =0,02	**19,-**

Kalibrierschein nach VDI/VDE/DGQ 2618: Best.-Nr. 90000100, Euro 10,-

Messschieber aus Werkzeugstahl

- mattverchromt, ganz gehärtet
- für 4-fach Messung geeignet
- Rückseite mit Gewindetabelle
- im Etui

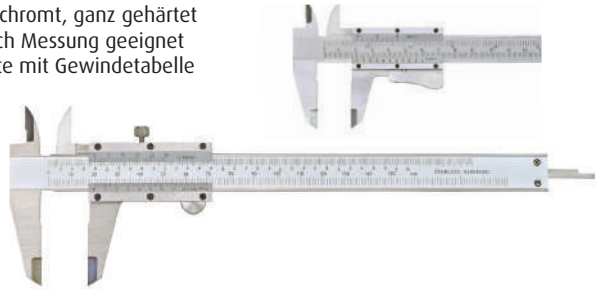

Best-Nr.	Messbereich	Feststellung	Euro/St.
91002007	150	Schraube	**13,-**
91002006	150	Moment	**13,-**

Uhren-Messschieber DIN 862

- Messbereich 150 mm
- Schnabellänge 40 mm
- Ablesung 0,02 mm
- 1 mm = 2 Umdrehungen
- aus rostfreiem Stahl
- für 4-Fach Messung geeignet
- Rückseite mit Gewindetabelle
- im Etui

30,- Euro

Bestell.-Nr. 91004003

Kalibrierschein nach VDI/VDE/DGQ 2618: Best.-Nr. 90000100, Euro 10,-

Digitaler Messschieber DIN 862

- Messbereich 150 mm
- Schnabellänge 40 mm
- Ablesung 0,01 mm / 0,0005“
- mit Datenausgang RB2
- aus rostfreiem Stahl, gehärtet
- für 4-Fach Messung geeignet
- im Etui

23,- Euro

Bestell.-Nr. 92026100

Kalibrierschein nach VDI/VDE/DGQ 2618: Best.-Nr. 90000100, Euro 10,-

Digitaler Messschieber DIN 862
mit Hartmetallmessflächen

- Messbereich 150 mm
- Schnabellänge 40 mm
- Ablesung 0,01 mm / 0,0005“
- aus rostfreiem Stahl, gehärtet
- für 4-Fach Messung geeignet
- im Etui

HOLD RB 5

53,- Euro

Bestell.-Nr. 92026033

verwendbar mit oder ohne Antriebsrolle (Passstück im Lieferumfang)

Kalibrierschein nach VDI/VDE/DGQ 2618: Best.-Nr. 90000100, Euro 10,-

Digitaler Messschieber DIN 862
mit Momentfeststellung

- mit Momentfeststellung
- Ablesung 0,01 mm / 0,0005“
- aus rostfreiem Stahl, gehärtet
- für 4-fach Messung geeignet
- im Etui

Best-Nr.	Messbereich	Euro/St.
92026004	150	**47,-**
92026005	200	**62,-**

Digitaler Messschieber DIN 862
Glasmaßstab & Metallgehäuse

- Ablesung 0,01mm oder 0,0005“
- Genauigkeit 0,03 mm
- aus rostfreiem Stahl, gehärtet
- für 4-fach Messung geeignet
- im Etui

HOLD RB 5

verwendbar mit oder ohne Antriebsrolle (Passstück im Lieferumfang)

Best-Nr.	Messbereich	Schnabellänge	Euro/St.	Kalibrierung/St. nach VDI/VDE/DGQ 2618 Best-Nr.	Euro/St.
92026240	150 mm	40 mm	**32,-**	90000100	**10,-**
92026241	200 mm	50 mm	**58,-**	90000102	**18,-**
92026242	300 mm	60 mm	**90,-**	90000102	**18,-**

Digitaler Messschieber DIN 862
Kalibrierschein nach VDI/VDE/DGQ 2618

INKLUSIVE

- mit Glasmaßstab
- aus rostfreiem Stahl, gehärtet
- für 4-fach Messung geeignet
- mit Datenausgang RB6
- im Etui

verwendbar mit oder ohne Antriebsrolle (Passstück im Lieferumfang)

Best-Nr.	Messbereich	Schnabellänge	Euro/St.
92026210	150 mm	40 mm	**70,-**
92026211	200 mm	50 mm	**95,-**
92026212	300 mm	60 mm	**120,-**

ABSOLUT ABS HOLD

Alle Preise zuzüglich gesetzlicher Mehrwertsteuer. Für Druckfehler keine Haftung! Solange der Vorrat reicht! Technische und optische Änderungen vorbehalten!

Präzisions-Werkstatt-Messschieber ohne Spitzen & ohne Feineinstellung

- aus rostfreiem Stahl, gehärtet
- mattverchromte Skalierung
- Schieber aus einem Stück
- MONOBLOCK
- Nonius 0,05 + 1/128"
- DIN 862 bei Schnabellänge bis 200 mm
- ab 250 mm nach Werksnorm
- im Kasten - nur zum Transport

Best-Nr.	Messbereich	Schnabellänge	Euro/St.	Kalibrierung/St. nach VDI/VDE/DGQ 2618 Best-Nr.	Euro/St.
91011051	250 mm	80 mm	**65,-**	90000102	**18,-**
91011054	300 mm	100 mm	**77,-**	90000102	**18,-**
91011062	400 mm	100 mm	**120,-**	90000104	**24,-**
91011065	600 mm	300 mm	**340,-**	90000104	**24,-**
91011067	800 mm	200 mm	**350,-**	90000104	**24,-**
91011071	1000 mm	200 mm	**480,-**	90000104	**24,-**

Werkstatt-Messschieber mit Spitzen, leichte Ausführung

34,- Euro

Bestell.-Nr. 91009005

- aus rostfreiem Stahl, gehärtet
- mattverchromte Skalierung
- mit Messerspitzen
- Schieber aus einem Stück
- MONOBLOCK
- Nonius 0,05 + 1/128"
- Genauigkeit DIN 862
- im Kasten - nur zum Transport

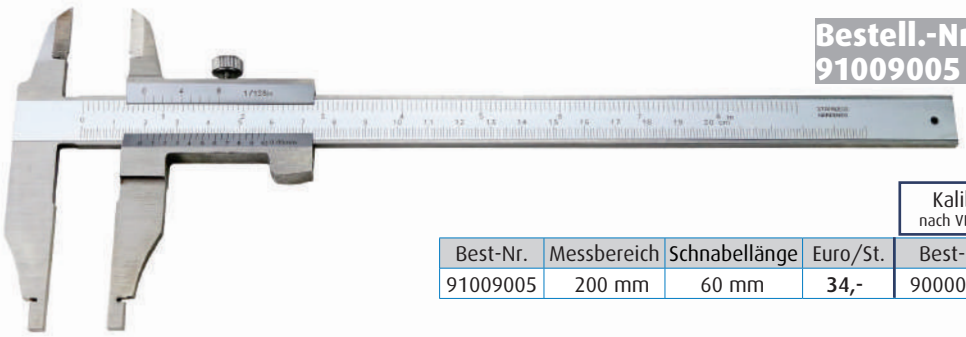

Best-Nr.	Messbereich	Schnabellänge	Euro/St.	Kalibrierung/St. nach VDI/VDE/DGQ 2618 Best-Nr.	Euro/St.
91009005	200 mm	60 mm	**34,-**	90000102	**18,-**

Digitaler Werkstatt-Messschieber mit induktivem Messsystem

- mit induktivem Messsystem
- aus rostfreiem Stahl, ganz gehärtet
- mit Feineinstellung
- Genauigkeit DIN 862
- Ablesung 0,01 mm oder 0,0005"

ABS IP 65 3V

ohne Spitzen

Best-Nr.	Messbereich	Schnabellänge	Euro/St.	Kalibrierung/St. nach VDI/VDE/DGQ 2618 Best-Nr.	Euro/St.
92028030	300 mm	90 mm	**145,-**	90000102	**18,-**
92028031	600 mm	150 mm	**240,-**	90000104	**24,-**
92028032	1000 mm	150 mm	**430,-**	90000104	**24,-**

mit Spitzen

Best-Nr.	Messbereich	Schnabellänge	Euro/St.	Kalibrierung/St. nach VDI/VDE/DGQ 2618 Best-Nr.	Euro/St.
92028035	300 mm	90 mm	**170,-**	90000102	**18,-**
92028036	600 mm	150 mm	**290,-**	90000104	**24,-**
92028037	1000 mm	150 mm	**520,-**	90000104	**24,-**

Tiefen-Messschieber DIN 862

- aus rostfreiem Stahl, gehärtet
- Skala und Nonius mattverchromt
- Nonius 1/20 = 0.05 mm
- Genauigkeit DIN 862
- im Etui

Best-Nr.	Messbereich	Brücke	Euro/St.
91015041	150 mm	100 mm	**17,-**
91015043	200 mm	100 mm	**25,-**
91015048	300 mm	100 mm	**31,-**

Digitaler Tiefenmessschieber mit Spitze

- Messbereich 300 mm
- Brückenlänge 150 mm
- Ablesung 0,01 mm oder 0,0005"
- Genauigkeit DIN 862
- aus rostfreiem Stahl, gehärtet
- mit Metallgehäuse
- 1,5 V
- im Etui

HOLD

130,- Euro

Bestell.-Nr. 92026161

ø1,5 x 6 mm

Kalibrierschein nach VDI/VDE/DGQ 2618: Best.-Nr. 90000108, Euro 18,-

Fühlhebelmessgerät rechtwinklig

- Genauigkeit DIN 2270, stoßgeschützt
- Messeinsatz Ø 2 mm Hartmetallkugel
- automatische Umkehr der Messrichtung
- mit Schwalbenschwanzführungen
- inkl. Einspannschaft Ø 6 mm und Ø 8 mm
- Ablesung 0,01 mm Messspanne 0,8 mm

32,- Euro

Bestell.-Nr. 91025050

Fühlhebelmessgerät vertikal

- Genauigkeit DIN 2270, stoßgeschützt
- Taster 14,5 mm
- Bezifferung 0-40-0
- Messeinsatz Ø 2 mm Hartmetallkugel
- automatische Umkehr der Messrichtung
- mit Schwalbenschwanzführungen
- inkl. Einspannschaft Ø 6 mm und Ø 8 mm
- Ablesung 0,01 mm Messspanne 0,8 mm

41,- Euro

Bestell.-Nr. 91025055

Digitale Messuhr 12,5 mm

- Ablesung 0,01 mm
- Messrichtung umkehrbar
- Außenring 57 mm
- Einspannschaft 8 h6

UNIT ABS PRESET

60,- Euro

Bestell.-Nr. 92031025

Kalibrierschein nach VDI/VDE/DGQ 2618:
Best.-Nr. 90000416, Euro 22,-

Bügelmessschrauben im Satz

6 Stück mit Messflächen aus Hartmetall

- Messbereich 0 - 150 mm
- Messspindel 6,5 mm
- Skalenwert 0,01 mm
- mit Einstellmaßen
- Genauigkeit DIN 863
- komplett im Holzetui

180,- Euro

Bestell.-Nr. 91017066

Bügelmessschraube

mit Messflächen aus Hartmetall DIN 863

- ab Messbereich 25 - 50 mm mit Einstellmaß
- Messtrommel mattverchromt
- Messspindel Ø 6,5 mm
- Spindelsteigung 0,5 mm
- Ablesung 0,01 mm
- mit Gefühlsratsche
- im Etui

Best-Nr.	Messbereich	Euro/St.
91017070	0 - 25 mm	**24,-**
91017071	25 - 50 mm	**25,-**
91017072	50 - 75 mm	**27,-**
91017073	75 - 100 mm	**30,-**

Digitale Bügelmessschraube

mit feinst geläppten Messflächen aus Hartmetall

- ab Messbereich 25 - 50 mm mit Einstellmaß
- mit Hartmetall-Messflächen Ø 6,5 mm
- Ablesung 0,001 mm / 0,00005"
- Genauigkeit DIN 863
- mit Friktionsratsche
- im Etui

ABS

Best-Nr.	Messbereich	Euro/St.
92029090	0 - 25 mm	**69,-**
92029091	25 - 50 mm	**82,-**
92029092	50 - 75 mm	**92,-**
92029093	75 - 100 mm	**95,-**

Digitale Bügelmessschraube mit Friktionsratsche Messweg 35 mm

- mit Hartmetall-Messflächen Ø 6,5 mm
- Ablesung 0,001 mm / 0,00005"
- Genauigkeit DIN 863
- mit Einstellmaß (ab 35 mm)
- im Kunststoffkoffer

Best-Nr.	Messbereich	Einstellmaß	Euro/St.
92030026	0 - 35 mm		**93,-**
92030027	35 - 70 mm	50	**120,-**
92030028	65 - 100 mm	75	**135,-**
92030029	0 - 100 mm	50 + 75	**310,-**

UNIT DATA RB 6

Alle Preise zuzüglich gesetzlicher Mehrwertsteuer. Für Druckfehler keine Haftung! Solange der Vorrat reicht! Technische und optische Änderungen vorbehalten!

Dreipunkt-Innen-Messschrauben im Satz

mit Einstellring & Verlängerung

- zur Messung von Sacklochbohrungen
- ab 12 mm Hartmetall-Messflächen
- Skala- und Nonius mattverchromt
- Genauigkeit DIN 863
- im Koffer

ab 330,- Euro

91022134

91022135

91022136

91022137

Best-Nr.	Messbereich	Anzahl	Einzeln-Messbereich	Einstellring	Verlängerung	Ablesung	Genauigkeit*	Euro/St.
91022134	6 - 12mm	3	6 - 8/8 - 10/10 - 12	8 + 10	1 x 50 x 5,7	0,001	0,004	**630,-**
91022135	12 - 20 mm	2	12 - 16/16 - 20	16	1 x 100 x 11,7	0,005	0,005	**330,-**
91022136	20 - 50 mm	4	20 - 25/25 - 30/30 - 40/40 - 50	25 + 40	1 x 150 x 16,7 1 x 150 x 21,8	0,005	0,005	**860,-**
91022137	50 - 100 mm	4	50 - 63/62 - 75/75 - 88/87 - 100	62 + 87	1 x 150 x 21,8	0,005	0,005	**1.110,-**

Digitale Dreipunkt-Innen-Messschrauben im Satz

mit Einstellring & Verlängerung

- zur Messung von Sacklochbohrungen
- mit Hartmetall-Messflächen
- Skala und Nonius mattverchromt
- mit Einstellring & Verlängerung
- Ablesung 0,001 mm / 0,00005"
- Genauigkeit DIN 863
- im Koffer

UNIT HOLD ABS PRESET

inkl. 2 Messköpfen

ab 560,- Euro

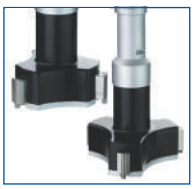

Best-Nr.	Messbereich	Anzahl	Einzeln-Messbereich	Einstellring	Verlängerung	Genauigkeit*	Euro/St.
92030100	6 - 10 mm	2	6 - 8/8 - 10	8	1 x 100 x ø 5,7	0,004	**580,-**
92030101	8 - 12 mm	2	8 - 10/10 - 12	10	1 x 100 x ø 5,7	0,004	**560,-**
92030102	12 - 20 mm	2	12 - 16/16 - 20	16	1 x 100 x ø 5,7	0,005	**620,-**
92030103	20 - 30 mm	2	20 - 25/25 - 30	25	1 x 150 x ø 11,7	0,005	**640,-**
92030104	30 - 50 mm	2	30 - 40/40 - 50	40	1 x 150 x ø 11,7	0,005	**700,-**
92030105	50 - 75 mm	2	50 - 63/62 - 75	62	1 x 150 x ø 16,0	0,005	**730,-**
92030106	75 - 100 mm	2	75 - 88/87 - 100	87	1 x 150 x ø 16,0	0,005	**820,-**

* Bei vollanliegenden Messflächen!

Digitales Messgerät
für Innen-, Außen- & Dicken-Messungen

- Messbereich 0 - 25 mm
- Genauigkeit 0,03 mm
- Ablesung 0,01 mm / 0,0005“
- Messschnabel selbstschließend
- aus rostfreiem Stahl, gehärtet
- im Etui

110,- Euro

Bestell.-Nr. 92027070

NEU!

Magnetisches Messstativ
mit mechanischer Zentralklemmung

- Gesamthöhe 430 mm
- mit Feineinstellung
- Fuß 62 x 50 x 55 mm, M8
- für Messuhr mit 8 mm Aufnahme
- mit Schwalbenschwanzführung
- Magnetkraft 80 kg
- mit Ein/Aus-Schalter und Prismenfuß

69,- Euro

Bestell.-Nr. 96071013

Grenzlehrdorne im Satz 16- oder 28-teilig

- aus gehärtetem Lehrenstahl
- Gut und Ausschuss
- Passung H7
- im Koffer

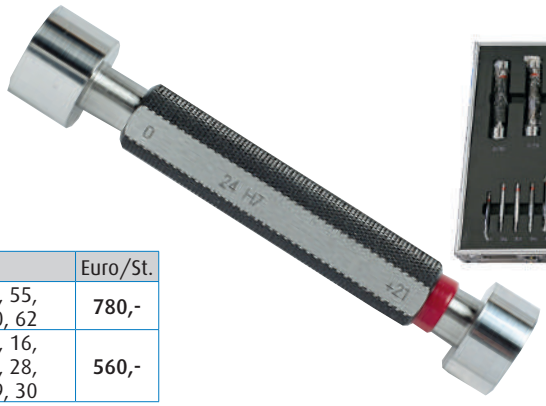

Best-Nr.	Anzahl	Nennmaß	Euro/St.
98086107	16	32, 35, 37, 38, 40, 42, 45, 47, 48, 50, 52, 55, 56, 58, 60, 62	**780,-**
98086108	28	3, 4, 5, 6, 7, 8, 9, 10, 11, 12, 13, 14, 15, 16, 17, 18, 19, 20, 21, 22, 23, 24, 25, 26, 27, 28, 29, 30	**560,-**

Digitale Wasserwaage mit Magnet
Länge 400 mm

- Rahmen aus Aluminium
- mit zwei Libellen
- Messbereich ±90° / 99mm/m
- Digitalanzeige mit Hintergrundbeleuchtung
- Ablesung 0,1° / 1mm/m
- Anzeige immer in richtiger Richtung
- Batterie 2 x AAA

ABS HOLD LIGHT

NEU!

32,- Euro

Bestell.-Nr. 99089065

Digitaler Gradmesser

- direkte Ablesung 0 - 360°, Anzeige 0,1°
- Schiene 27,2 x 1,2 mm
- Ablesung mm/cm

HOLD

Best-Nr.	Schiene	Euro/St.
95060017	200	**30,-**
95060018	300	**35,-**

Prüfsatz für Mikrometer mit Halter

- Halter aus Aluminium
- Endmaße aus Spezialstahl gealtert und gehärtet
- Genauigkeit DIN 3650/1
- Planglas 30 mm, Güte 1
- im Kunststoffkoffer

NEU!

Best-Nr.	Planglas	Endmaße	Euro/St.
96061055	30 mm	1,4/2,5/5,1/7,7/10,3/12,9/15,0 /17,6/20,2/22,8/25,0 mm	**270,-**

Neigungsmessgerät mit Dauermagnet

- Messbereich 4 x 90°
- Ablesung 0,05°
- Genauigkeit 0,5°
- Anzeige immer in richtiger Richtung

30,- Euro

Bestell.-Nr. 96071994

55 x 56 x 19 mm

NEU!

Alle Preise zuzüglich gesetzlicher Mehrwertsteuer. Für Druckfehler keine Haftung! Solange der Vorrat reicht! Technische und optische Änderungen vorbehalten!

Präzisions-Folien Formplatten aus C-Stahl, CrNi-Stahl oder Messing

- weitere Ausführungen und Abmessungen in unserem Hauptkatalog

NEU!

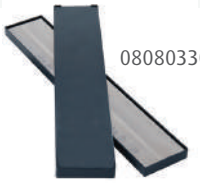
08080330

08080331 - 08080333

08080334

Best-Nr.	Messbereich	Blatt	Satzzusammenstellung	Material	Euro/St.
98080330	50 x 300 mm	11	0,02-0,03-0,05-0,10-0,15-0,20-0,25-0,30-0,40-0,50-1,00	C-Stahl 1.1274	**20,-**
98080331	100 x 500 mm	9	0,02-0,05-0,10-0,15-0,20-0,30-0,40-0,50-1,00	CrNi-Stahl 1.4310	**60,-**
98080332	100 x 500 mm	11	0,02-0,05-0,10-0,15-0,20-0,25-0,30-0,35-0,40-0,45-0,50	CrNi-Stahl 1.4310	**58,-**
98080333	150 x 500 mm	10	0,025-0,05-0,075-0,10-0,15-0,20-0,25-0,30-0,40-0,50	CrNi-Stahl 1.4310	**85,-**
98080334	150 x 500 mm	10	0,025-0,05-0,075-0,10-0,15-0,20-0,25-0,30-0,40-0,50	Messing CuZn37-2.0321	**97,-**

Anreiss-Messschieber mit Rolle

- aus rostfreiem Stahl, mattverchromt
- Ablesung 0,05 mm:
- 1/20 mm + 1/28"
- Anreißspitze aus Hartmetall, auswechselbar
- im Etui

Best-Nr.	Messbereich	Euro/St.
95057015	200	**23,-**
95057016	400	**35,-**

Streichmass rostfrei

- Skala mattverchromt
- Anreißkante gehärtet
- mit mm-Skalierung und Nonius 1/10 mm

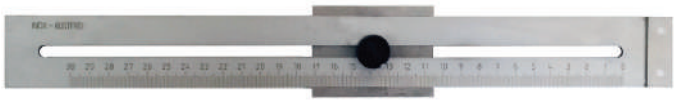

Best-Nr.	Messbereich	Euro/St.
95057005	200	**16,-**
95057006	250	**17,-**
95057007	300	**18,-**

Messkugeln im Satz 50-teilig

- Messkugel-Paar 1 - 25 mm
- 1 mm Stufen
- Härte HCR 60±2
- Genauigkeit 0,0025 mm
- im Kunststoffkoffer

89,- Euro

Bestell.-Nr. 96061075

NEU!

Halter für Messstifte

- zur Aufnahme von Messstiften
- mit „GUT"- und „AUSSCHUSS"-Seite

mit „GUT" und „Ausschuss"-Seiten

Best-Nr.	für Messstifte	Länge	Euro/St.
96061035	0,2 - 1,5 mm	112 mm	**21,-**
96061036	1,2 - 6,5 mm	125 mm	**26,-**
96061037	5,0 - 14,0 mm	145 mm	**28,-**

Messstifte im Satz mit Halter Genauigkeit ±0,004 mm nach Werksnorm

- aus Spezialstahl
- nach Werksnorm
- Länge 50 mm
- Genauigkeit ± 0,004 mm
- Stufung 0,01 mm
- Anzahl pro Satz 100 Stück
- im Kunststoffkoffer

inkl. Messstift-Halter

Best-Nr.	Messbereich	Euro/St.
96061000	1,01 - 2,00 mm	**230,-**
96061001	2,01 - 3,00 mm	**230,-**
96061002	3,01 - 4,00 mm	**230,-**
96061003	4,01 - 5,00 mm	**230,-**
96061004	5,01 - 6,00 mm	**230,-**
96061005	6,01 - 7,00 mm	**230,-**
96061006	7,01 - 8,00 mm	**230,-**
96061007	8,01 - 9,00 mm	**230,-**
96061008	9,01 - 10,00 mm	**230,-**

Arbeitsleuchte

- flexibler Gelenkarm 400 + 400 mm
- Lichttemperatur 6000 - 7000 K
- 1200 Lm, 117 SMD LED, 24 W
- Stromversorgung 220 – 240 V/50Hz
- Lebensdauer: ca. 20000 h
- Licht dimmbar
- Lampen-Länge 400 mm
- inkl. Tischklemme

90,- Euro

Bestell.-Nr. 91005165

Arbeitslupe

- Lupe aus Glas
- Lupengröße 127 mm = 5“
- 5 Dioptrie
- Vergrößerungsfaktor 2,25
- Leuchte 60 LEDS
- Stromversorgung 100 – 230 V/50Hz
- Leistung: 3,5 W
- Lichtstärke: 600 Lux

ø 127 mm = 5“

Best-Nr.		Euro/St.
91005095	Tischklemme	**69,-**
91005096	Standfuß	**90,-**

Höhenmess- & Anreissgerät
mit Anreißnadel aus Hartmetall

- 0 - 300 mm
- mit Feineinstellung und Lupe
- Nonius 1/20 mm
- aus Spezial-Werkzeugstahl
- Aufnahme 8,3 x 11 mm
- Skalierung mattverchromt
- Ablesung 0,05 mm
- Genauigkeit DIN 862

93,- Euro

Bestell.-Nr. 96067015

Digitales Höhenmess- & Anreissgerät
mit Anreißnadel aus Hartmetall

- aus rostfreiem Stahl
- Ablesung 0,01 mm/0,0005”
- Verpackung nur zum Transport

PRESET 1,5 V

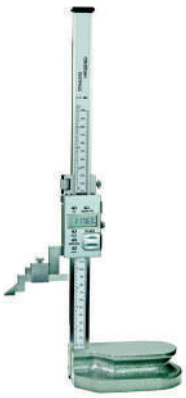

Best-Nr.	Messbereich	Aufnahme	Euro/St.
92027001	300 mm	6 x 8 mm	**160,-**
92027002	500 mm	10 x 12 mm	**245,-**

Präzisions Messtisch
mit Granitplatte

- Güte 0
- mit Feineinstellung
- Messarm 100 mm
- Aufnahme 8 H7

140,- Euro

Bestell.-Nr. 96069014

NEU!

Messbereich	Messtisch	Säule
200 mm	300 x 200 x 50 mm	Ø 30 x 245 mm

Halter für Bügelmessschrauben

- für Messschrauben bis 300 mm

18,- Euro

Bestell.-Nr. 91018035